830

166 166 166 166 166

powierzchni i przeciągnij przez ciecz. Do trudno dostępnych miejsc można dotrzeć dzięki elastycznej głowicy urządzenia, bez utraty kontaktu z powierzchnią ani mocy ssącej (Rysunek 7).

PRZERYWANIE PRACY

Wyłącz urządzenie i ustaw na podstawie (pozycja spoczynkowa). (Rysunek 9).

CZYSZCZENIE PRZYRZĄDU

Opróżnianie Zbiornika Wody

Po osiągnięciu maksymalnego poziomu napełnienia zbiornika (znacznik 100 ml), opróżnij go. Po przekroczeniu maksymalnego poziomu wody, może ona przedostać się do układu wentylacyjnego (Rysunek 9). Jeśli urządzenie używane jest z rączką skierowaną ku dołowi (np. czyszczący okna dachowe), zaleca się opróżnienie zbiornika wody po czyszczeniu każdego okna. Wyłącz urządzenie. Wciśnij przycisk zwalniający zbiornik wody i wyjmij zbiornik z urządzenia (Rysunek 10). By otworzyć zbiornik wody, dociśnij górny część zbiornika w miejscu nadrukowanych odcisków palca. Uważaj, by nie rozlać wody (Rysunek 11). Opróżnij zbiornik. (Rysunek 12).

Czyszczenie Zbiornika Wody

Z przyczyn higienicznych, zaleca się opróżnianie i czyszczenie zbiornika wody po każdym użyciu. Po wyjęciu zbiornika z urządzenia i otwarciu go, wyjmij rozdzielacz, wyciągając go od spodu zbiornika. (Rysunek 13). Oczyść wewnętrzną i zewnętrzną stronę elementów zbiornika pod bieżącą wodą, lub szmatką (Rysunek 14). ⚠ **UWAGA:** Podłącz rozdzielacz do spodu zbiornika (Rysunek 15). Złącz ponownie część dolną i górną zbiornika wody. (Rysunek 16). Podłącz kompletny zbiornik wody do urządzenia, przysuwając spodnią część i dociskając górną aż do zatrzaśnięcia. (Rysunek 17).

Czyszczenie Urządzenia

Wyłącz urządzenie. Obudowę oraz zbierak można czyścić wilgotną ścierką. ⚠ **UWAGA:** nie używaj rozpuszczalników ani past do czyszczenia zewnętrznej części obudowy. ⚠ **UWAGA:** główny segment urządzenia zawiera podzespoły elektryczne. Nigdy nie zanurzaj go w wodzie, nie czyść w zmywarce ani pralce, nie płucz pod bieżącą wodą! Przechowuj urządzenie na podstawie w pozycji pionowej, w suchym miejscu. W celu uzyskania dalszych informacji, porad technicznych, lub zamówienia części wymiennych, skontaktuj się z Obsługą Klienta Vileda (www.vileda.com).

ŁADOWANIE BATERII

Ładuj baterię przez 6 godzin przed pierwszym użyciem. Wyłącz urządzenie przed rozpoczęciem ładowania. Podłącz dostarczoną ładowarkę do gniazda ładowania znajdującego się pod przyciskami zasilania. Umieść wtyczkę w gniazdku elektrycznym. Wskaźnik świetlny zmieni kolor na CZERWONY po podłączeniu. Wskaźnik świetlny zmieni kolor na ZIELONY po ukończeniu ładowania. Wyjmij wtyczkę z gniazdka. Przy odłączaniu nie ciągnij za przewód. Pełne naładowanie całkowicie rozładowanej baterii zajmuje około 6 godzin. Jeśli urządzenie zostanie podłączone do ładowarki podczas jego pracy, natychmiast zostanie ono zatrzymane, a bateria zacznie się ładować. ⚠ **UWAGA:** UŻYWAJ WYŁĄCZNIE DOSTARCZONEJ ŁADOWARKI, NIE PRÓBUJ UŻYWAĆ ŁADOWAREK INNYCH PRODUKTÓW, NIE PRÓBUJ ŁADOWAĆ INNYCH PRODUKTÓW DOSTARCZONĄ ŁADOWARKĄ - MOŻE TO SPOWODOWAĆ USZKODZENIA I UNIEWAŻNIĆ GWARANCJĘ. ⚠ **UWAGA:** By zachować maksymalną wydajność baterii, zaleca się pełne jej rozładowywanie i ponowne ładowanie do pełna przynajmniej raz na miesiąc.

WSKAŹNIK ŚWIETLNY

BRAK ŚWIATŁA (silnik pracuje):	Urządzenie pracuje normalnie	STAŁE CZERWONE (podczas ładowania):	Bateria jest ładowana
POWOLI MIGAJĄCE CZERWONE (silnik pracuje):	Słaba bateria (20% pojemności lub mniej)	STAŁE ZIELONE (podczas ładowania):	Bateria w pełni naładowana
STAŁE CZERWONE (silnik zatrzymany):	Naładuj baterię	SZYBKO MIGAJĄCE CZERWONE (podczas ładowania):	Podczas ładowania wykryto uszkodzenie baterii
SZYBKO MIGAJĄCE CZERWONE (silnik zatrzymany): (np. zablokowany wirnik napędzany)	Zabezpieczenie nadprądowe aktywowane	POWOLI MIGAJĄCE CZERWONE:	Wykryto niewłaściwą ładowarkę

ROZWIĄZYWANIE PROBLEMÓW

Problem	Możliwa przyczyna	Możliwe rozwiązanie
Mało wydajne czyszczenie i zbieranie cieczy	• Ściągacz jest zanieczyszczony • Dysza nie jest założona poprawnie.	• Oczyść ściągacz wilgotną ścierką. Wymień, jeśli konieczne. • Upewnij się, że główna jednostka i dysza są połączone poprawnie.
Woda wycieka ze zbiornika	• Przekroczono maksymalny poziom cieczy (100 ml). • Urządzenie trzymane jest do "góry nogami".	• Opróżnij zbiornik. • Obróć urządzenie.
Czas czyszczenia zbyt krótki	• Wyczerpana bateria	• Ładuj baterię przez 6 godzin
Urządzenie nie działa	• Wyczerpana bateria • Bateria uszkodzona lub usterka mechaniczna	• Ładuj baterię przez 6 godzin • Skontaktuj się z Obsługą Klienta Vileda (www.vileda.com).
Wskaźnik świetlny nie pali się podczas ładowania	• Wtyczka ładowarki nie została dociśnięta do gniazdka sieciowego. • Wtyczka ładowarki nie została dociśnięta do gniazdka na urządzeniu. • Uszkodzone gniazdko sieciowe lub ładowarka.	• Dociśnij wtyczkę do gniazdka sieciowego. • Sprawdź, czy wtyczka została dociśnięta do gniazdka na urządzeniu. • Skontaktuj się z Obsługą Klienta Vileda (www.vileda.com).
Wskaźnik świetlny powoli miga na czerwono	• Słaba bateria • Używana jest niewłaściwa ładowarka	• Ładuj baterię przez 6 godzin • Używaj wyłącznie baterii dostarczonych przez producenta

W celu uzyskania dalszych informacji, porad technicznych, lub zamówienia części wymiennych, skontaktuj się z Serwisem Klienta Vileda (www.vileda.com).

(HU)

Köszönjük, hogy megvásárolta új Vileda elektromos ablaktisztító termékünket. A Vileda elektromos ablaktisztító egy egyszerűen használható ablaktisztító porszívó, amely csíkmentesen szárítja az ablakokat, miután Ön megtisztította a kedvenc ablaktisztítójával. Úgy működik, mint egy kézi porszívó, amely gumipereme az ablakra tapad. Minden koszos folyadékot a beépített víztartályba szívja. Különleges kétszeres gumírozásának köszönhetően egyetlen vízcsepp sem marad az Ön ablakán. Nincsenek csíkok az ablakon, vízcseppek az ablakkereten, se a párkányon, se a padlón. Élvezze a használatát!

Az ebben a használati utasításban foglaltak nélkülözhetetlenek a Vileda elektromos ablaktisztító helyes és biztonságos használatához. Ezért, mielőtt első alkalommal használná a terméket, kérjük, feltétlenül olvassa el a használati utasítást. Őrizze meg a tájékoztatót.

TARTALOM:

Általános figyelmeztetések • Termékjellemzők • Kezdeti lépések • Használati utasítás • A berendezés tisztítása • Az akkumulátor töltése és újratöltése • Fényjelzés • Hibaelhárítás • Környezetvédelem és termék-újrahasznosítás • Az akkumulátor ártalmatlanítása • Műszaki leírás • Garancia

⚠ **FONTOS:**

HASZNÁLAT ELŐTT OLVASSON EL MINDEN UTASÍTÁST. ŐRIZZE MEG A TÁJÉKOZTATÓT.

EGÉSZSÉGI ÉS BIZTONSÁGI FIGYELMEZTETÉSEK:

Elektronikai berendezések használatakor az alábbi alapvető biztonsági óvintézkedéseket kell betartani, hogy elkerüljük a tűzeseteket, áramütést, az akkumulátor szivárgását, vagy személyi sérüléseket, mint például: • Soha ne merítse a gépet vagy a töltőt vízbe vagy más folyadékba • Ne tegyen semmit a szellőzőkbe. • A készüléket 8 év feletti gyerekek, és korlátozott testi, érzékszervi vagy szellemi képességű, hiányos ismeretekkel és tapasztalattal bíró személyek csak akkor használhatják, ha megkapták a készülék használatára vonatkozó felvilágosítást és tudatában vannak, az azzal járó veszélyeknek. Gyerekek nem játszhatnak a készülékkel. [illegible] • Soha ne változtasson a gépen vagy a töltőn semmilyen formában. • Csak a géppel szállított töltőt használja a berendezés. Ne próbálja meg tölteni a gépet más töltővel. • Ne próbálja meg a sérült akkumulátort tölteni. [illegible] • Ne tárolja és ne töltse a készüléket a szabadban. • További segítségért, műszaki tanácsokért, alkatrészek rendeléséhez vegye fel a kapcsolatot a Vileda Ügyfélszolgálattal (www.vileda.com).

TÁROLÁS:

• Felállítva tárolja • Tárolja száraz helyen • Tárolja gyermekektől elzárva • Bizonyosodjon meg róla, hogy a gép nincs csatlakoztatva az elektromos hálózathoz tárolás közben • Töltse fel a készüléket teljesen mielőtt hosszabb ideig eltárolná

HASZNÁLAT:

• Csak a jelen használati utasításban foglaltaknak megfelelően használja. A gép vagy bármely kiegészítőjének nem rendeltetésszerű használata személyi sérüléshez vezethet. • Ez az akkumulátoros gép csak olyan nedves és sima felületeken használható, mint: ablakok, tükrök és csempék. • Ne használja egyenetlen, durva felületen. • Csak hagyományos ablaktisztítókkal használható (ne használja alkoholtartalmú, vagy habzó ablaktisztítókkal). • Ne szívjon fel vele gyúlékony, égő vagy füstölő tárgyakat.

KEZDETI LÉPÉSEK

Használat előtt távolítsa el a csomagolást. Miután kicsomagolta a terméket, győződjön meg arról, hogy egy alkatrész sem hiányzik és semmi sem sérült. Amennyiben hiányosságot vagy hibát észlel, kérjük vegye fel a kapcsolatot a kereskedővel, akinél a terméket vásárolta. Illessze a tisztítófejet a központi egységre, míg a helyére kattan. (ábra 2). Első használat előtt töltse a gépet 6 órán keresztül. (ábra 3). (További információkért olvassa el az " Akkumulátor töltése és újratöltése " fejezetet). Teljesen feltöltött állapotban a gép működési ideje 20 perc.

HASZNÁLATI UTASÍTÁS

Miután megtisztította az ablakot a kedvenc ablaktisztítójával, a Vileda elektromos ablaktisztító úgy működik, mint egy kézi porszívó, és minden koszos vizet felszív a beépített víztartályba. Használja az ablaktisztító a gyártó utasítása alapján és tisztítsa meg a felületet szokás szerint. (ábra 4). Használat előtt tisztítsa meg a gumipeperemet, ha szükséges. Kapcsolja be a gépet. (ábra 5). Finoman nyomja a gumiperemet a tisztítandó felülethez. A gép a flexibilis nyaknak köszönhetően, automatikusan beállítja a megfelelő szöget. A tisztítószer eltávolításához mozgassa a gépet vízszintesen vagy függőlegesen a felületen (ábrák 6 és 8). Nagyobb mennyiségű folyadékok eltávolításához vízszintes felületekről, például egy pohárból kiömlött folyadék eltávolításához, egyszerűen helyezze a szívófejet a tisztítandó felületre és húzza át a folyadékon. A gép flexibilis nyakának köszönhetően nehezen elérhető helyekről is eltávolítja a folyadékot, anélkül, hogy veszítene szívóerejéből. (ábra 7).

MUNKA MEGSZAKÍTÁSA

Kapcsolja ki a gépet és állítsa a talpára (tárolási helyzet). (ábra 9).

A GÉP TISZTÍTÁSA

A víztartály kiürítése

Kérjük, ürítse ki a víztartályt, amennyiben abban a folyadék mennyisége elérte a maximumot (100ml). Amennyiben a tartályban a folyadék mennyisége meghaladja a maximumot, a víz a szellőztetőrendszerbe kerülhet. (ábra 9). Amennyiben a gépet úgy használják, hogy a fogója lefelé áll (például tetőablakok tisztításakor), javasoljuk, hogy a víztartályt minden ablak után ürítse ki. Kapcsolja ki a gépet. Nyomja meg a víztartály kioldó gombját és távolítsa el a víztartályt. (ábra 10). A víztartály kinyitásához nyomja meg a víztartály felső részét a jelöléseknél és nyissa ki a tartályt. Ne húzza szét a víztartály részeit, így nem folyik ki a koszos víz (ábra 11). Ürítse ki a víztartályt. (ábra 12).

A víztartály tisztítása

Higiéniai okokból javasoljuk, minden használat után ürítse és tisztítsa ki a víztartályt. Miután kivette a víztartályt a központi egységből és kinyitotta, a húzza ki az elválasztó egységet a tartály alsó részéből. (ábra 13). Tisztítsa meg a víztartályt kívül és belül folyóvízzel, vagy ruhával. (ábra 14). ⚠ **FIGYELEM:** Az elektromos ablaktisztító alkatrészei NEM mosogatógépben! Helyezze vissza az elválasztó egységet a víztartály alsó részébe. (ábra 15). Illessze össze a víztartály két részét. (ábra 16). Helyezze vissza a víztartályt a központi egységbe úgy, hogy először az alsó részt teszi a helyére, és addig tolja a felső részt a központi egységbe, míg hallhatóan a helyére kattan. (ábra 17).

A központi egység tisztítása

Kapcsolja ki a gépet. A központi egység és a gumiperem nedves ruhával tisztítható. ⚠ **FIGYELEM:** Ne használjon a gép külsejének tisztításához se oldószert, se polírozószert. ⚠ **FIGYELEM:** a központi egység elektronikai alkatrészeket tartalmaz. Soha ne merítse vízbe, ne tisztítsa mosogatógépben, és mosógépben, ne tisztítsa folyóvíz alatt! Tárolja a gépet a talpára állítva, függőleges helyzetben tárolja. Tárolja száraz helyen. További segítségért, műszaki tanácsokért, alkatrészek rendeléséhez vegye fel a kapcsolatot a Vileda Ügyfélszolgálattal (www.vileda.com).

AZ AKKUMULÁTOR TÖLTÉSE ÉS ÚJRATÖLTÉSE

Első használat előtt töltse az akkumulátort hat órán keresztül. Töltés előtt kapcsolja ki a gépet. Csatlakoztassa a töltőt a géphez a Ki/Be kapcsoló gomb alatti csatlakozónál. Csatlakoztassa a töltőt a megfelelő konnektorba. Amikor a töltő csatlakoztatva van és tölt, a kijelző PIROSAN világít. A kijelző ZÖLDEN világít, amint a töltés befejeződött. Húzza ki a töltőt a konnektorból. A kihúzáshoz a töltőt fogja meg, ne a kábelt. Alacsony töltésszintnél a gép automatikusan kikapcsol. A teljesen lemerült akkumulátor feltöltése körülbelül 6 óra. Amennyiben a gépet bekapcsolt állapotban kezdi tölteni, a motor automatikusan leáll és elindul a töltés. ⚠ **FIGYELEM:** CSAK A TERMÉKKEL SZÁLLÍTOTT TÖLTŐT HASZNÁLJA. NE PRÓBÁLJON MÁS TERMÉKET TÖLTENI A TÖLTŐVEL ÉS NE TÖLTSE A TERMÉKET MÁSIK TÖLTŐVEL, MIVEL EZ KÁROSÍTHATJA A GÉPET ÉS ÉRVÉNYTELENÍTI A JÓTÁLLÁST. ⚠ **FIGYELEM:** A gép maximális teljesítményének fenntartásához javasolt az akkumulátor teljes lemerítése és újratöltése legalább havonta egyszer.

FÉNYJELZÉS

NINCS (járó motornál):	A gép megfelelően üzemel	PIROS VILÁGÍT (töltés közben):	Az akkumulátor tölt
LASSÚ PIROS VILLOGÁS (járó motor):	Alacsony töltés (20% vagy annál kevesebb)	ZÖLD VILÁGÍT (töltés közben):	Az akkumulátor teljesen feltöltött
PIROS VILÁGÍT (álló motornál):	Az akkumulátor lemerült	GYORS PIROS VILLOGÁS (töltés közben):	Akkumulátorhiba
GYORS PIROS VILLOGÁS (álló motor):	Túláram leállítás bekapcsolt (például megakadt járókerék)	LASSÚ PIROS VILLOGÁS (töltés közben):	Töltőhiba, nem megfelelő töltő

HIBAELHÁRÍTÁS

Probléma	Lehetséges ok:	Lehetséges megoldás:
Nem megfelelő tisztítóerő, folyadékfelszívás	• Koszos gumiperem • A fúvóka nem csatlakozik rendesen a főegységhez.	• Tisztítsa meg a gumiperemet egy nedves ruhával. Amennyiben szükséges, cserélje ki. • Bizonyosodjon meg arról, hogy a fúvóka és a központi egység megfelelően csatlakozik.
Víz szivárog a víztartályból	• A víztartály megtelt (100 ml). • A készüléket fejjel lefelé áll.	• Ürítse ki a víztartályt. • Állítsa függőleges helyzetbe a gépet.
A használati idő túl rövid	• Lemerült akkumulátor.	• Töltse az akkumulátort hat órán keresztül.
A gép nem működik.	• Lemerült akkumulátor • Az akkumulátor vagy a gép meghibásodott.	• Töltse a gépet 6 órán keresztül. • Vegye fel a kapcsolatot a helyi Vileda Ügyfélszolgálattal (www.vileda.com).
Töltés közben nincs fényjelzés	• A töltő nincs megfelelően csatlakoztatva a hálózathoz. • A töltő nincs megfelelően csatlakoztatva a géphez. • Hibás töltő vagy konnektor.	• Csatlakoztassa a töltőt a hálózathoz. • Ellenőrizze, hogy a töltő megfelelően csatlakozik-e a géphez. • Vegye fel a kapcsolatot a helyi Vileda Ügyfélszolgálattal (www.vileda.com).
Lassan villogó piros fényjelzés	• Alacsony akkufeszültség • Nem megfelelő töltőt használ.	• Töltse az akkumulátort hat órán keresztül. • A termékkel együtt szállított töltőt használja.

További segítségért, műszaki tanácsokért, alkatrészek rendeléséhez vegye fel a kapcsolatot a Vileda Ügyfélszolgálattal (www.vileda.com).

(SLO)

Hvala za nakup našega izdelka Vileda Windomatic. Vileda Windomatic je okenski vakuumski čistilec z enostavno uporabo, ki vaša okna očisti brez sledi, potem, ko ste jih oprali z vašim priljubljeno tekočino za čiščenje oken. Deluje kot ročni sesalec z gumijastim robom, ki se prilega na okno. V integrirani vodni rezervoar učinkovito posesa vso umazano vodo. Zahvaljujoč specialnemu, 2x preloženemu, gumijastemu robu na oknu ne ostane niti kapljica vode. Brez ostankov sledi, okenski polici in na tleh...Uživajte!

Ta navodila predstavljajo vodnik za pravilno in varno uporabo Vileda Windomatic. Pred prvo uporabo preberite celotna navodila in jih shranite za kasnejšo uporabo.

VSEBINA:

Splošna opozorila • Deli izdelka • Začetek • Navodila • Čiščenje izdelka • Polnjenje in ponovno polnjenje baterije • Signalne lučke • Odpravljanje težav • Varovanje okolja in recikliranje izdelka • Odlaganje baterije • Tehnične specifikacije • Informacije o garanciji

⚠ **POMEMBNO:**

PRED UPORABO PREBERITE CELOTNA NAVODILA. NAVODILA SHRANITE ZA KASNEJŠO RABO.

OPOZORILA ZA ZDRAVJE IN VARNOST:

Pri uporabi katerega koli električnega izdelka je potrebno upoštevati varnostne ukrepe, da bi zmanjšali nevarnost ognja, električnega šoka, iztekanja baterije ali osebne poškodbe, vključujoč naslednje: • Izdelka ali polnilca nikoli ne potapljajte v vodo ali drugo tekočino. • V odprtine za zrak ne vstavljajte predmetov. [illegible] • Izdelka ne hranite ali polnite zunaj, na prostem. • Za nadaljnjo pomoč, tehnične nasvet ali naročilo rezervnih ali nadomestnih delov, prosimo, kontaktirajte Viledo (02 421 5902).

HRAMBA:

• Hranite v navpični legi. • Hranite na suhem. • Hranite izven dosega otrok. • Prepričajte se, da izdelek med hrambo ni priključen na elektriko. • Preden izdelek shranite za dalj časa ga popolnoma napolnite.

NAMEMBNOST IZDELKA:

• Uporabljajte ga le tako, kot je opisano v teh navodilih. Uporaba kakršnega koli dodatka ali priključka ali kakršna koli uporaba, ki ni priporočena v teh navodilih, lahko predstavlja nevarnost osebne poškodbe. • Izdelek, ki ga poganja baterija, uporabljajte le za čiščenje vlažnih, gladkih površin, kot so okna, ogledala ali ploščice. • Ne uporabljajte na grobih in hrapavih površinah. • Izdelek uporabljajte le z običajnimi sredstvi za čiščenje oken (ne z alkoholom ali s čistili, ki se penijo) • Z izdelkom ne pobirajte karkoli, kar je vnetljivo, kar gori ali se kadi.

ZAČETEK

Pred uporabo odstranite vse zaščitne kartonske dele. Preden izdelek raspakirate, preverite, da ne manjkajo kakšni deli in da noben od delov ni poškodovan. Če odkrijete kakršno koli poškodbo, prosimo, kontaktirajte prodajalca, kjer ste izdelek kupili. Šobo za sesanje pritrdite na glavno enoto, da zaskoči (ilustracija 2). Baterijo pred prvo uporabo polnite 6 ur. (ilustracija 3). (Za več podrobnosti preberite poglavje "Polnjenje in ponovno polnjenje baterije"). Ko je izdelek povsem napolnjen, deluje 20 minut.

NAVODILA

Ko ste okna oprali s tekočino za čiščenje oken, Vileda Windomatic deluje kot ročni sesalec in učinkovito posesa vso umazano vodo v integrirani rezervoar za vodo. Čistilo za čiščenje stekla uporabite po navodilih proizvajalca in očistite površino po poljubnem načinu. (Ilustracija 4). Pred uporabo izdelka preverite, da je brisalec čist in brez umazanije. Izdelek vklopite. (Ilustracija 5). Z rahlim pritiskom pritisnite brisalec na površino. Zaradi fleksibilnega vratu izdelka se bo povlekli kot avtomatično prilagodil. Izdelek povlecite od vrha proti dnu ali vodoravno preko površine, da posesate čistilo. (Ilustracija 6 in 8). Če sesate večje količine tekočine z vodoravnih površin, npr. od prevrnjenega kozarca, šobo enostavno nastavite na površino, ki jo želite očistiti in izdelek povlecite preko tekočine. S pomočjo fleksibilnega nastavka lahko dosežete in očistite tudi težje dostopna mesta,ne da bi izgubili stik s površino in sesalno moč. (Ilustracija 7).

PREKINITEV ČIŠČENJA

Izdelek izklopite in ga postavite na podstavek (parkirno pozicijo). (Ilustracija 9).

ČIŠČENJE IZDELKA

Praznjenje rezervoarja za vodo

Ko umazana voda doseže maksimalen nivo (100 ml oznaka), je potrebno rezervoar izprazniti. Če je maksimalen nivo presežen, lahko voda pride v ventilacijo. (Ilustracija 9). Če uporabljate izdelek tako, da je ročaj obrnjen navzdol (npr. okna na strehi), priporočamo, da rezervoar za umazano vodo izpraznite po čiščenju vsakega okna. Izdelek izklopite. Pritisnite gumb za sprostitev rezervoarja za vodo in rezervoar izvlecite iz glavne enote. (Ilustracija 10). Za odprtje rezervoarja pritisnite na vdolbine prstnih odtisov na vrhu rezervoarja in potisnite rezervoar, da ga odprete. Da bi preprečili razlitje umazane vode, delov ne vlecite narazen. (Ilustracija 11). Izpraznite rezervoar (Ilustracija 12).

Čiščenje rezervoarja za vodo

Iz higieničnih razlogov je priporočljivo, da rezervoar za umazano vodo po vsaki uporabi izpraznite in očistite. Ko ste rezervoar sneli iz glavne enote in ga odprli, odstranite cevni separator tako, da ga potegnete iz spodnjega dela rezervoarja za vodo. (Ilustracija 13). Od znotraj in znotraj pod tekočo vodo ali s krpo očistite dele rezervoarja za vodo. (Ilustracija 14). ⚠ **OPOZORILO:** Deli izdelka NISO primerni za pranje v stroju za pomivanje posode! Cevasti separator povežite s spodnjim delom rezervoarja za vodo. (Ilustracija 15). Sestavite spodnji in zgornji del rezervoarja. (Ilustracija 16). Sestavljen rezervoar vstavite v glavno enoto tako, da ga postavite na spodnji del enote, zgornji del rezervoarja pa potisnete v glavno enoto, da zaskoči. (Ilustracija 17).

Čiščenje glavne enote

Izdelek izklopite. Tako glavno enoto kot brisalec lahko očistite ali obrišete z vlažno krpo. ⚠ **OPOZORILO:** za čiščenje zunanjosti ne uporabljajte topil ali sredstev za poliranje. ⚠ **OPOZORILO:** osnovni izdelek vsebuje električne komponente. Nikoli ga ne potapljajte v vodo, ga ne čistite v pralnem stroju in ga ne čistite pod tekočo vodo! Hranite na podstavku v navpični poziciji. Hranite na suhem. Za nadaljnjo pomoč, tehnični nasvet ali naročilo rezervnih ali nadomestnih delov, prosimo, kontaktirajte Viledo (02 421 5902).

POLNJENJE IN PONOVNO POLNJENJE BATERIJE

Pred prvo uporabo baterijo polnite 6 ur. Pred polnjenjem izdelek izklopite. Priložen polnilec vstavite v odprtino za polnjenje, ki se nahaja pod gumbi za vklop in izklop. Polnilec priključite v električno vtičnico. Ko je polnilec priključen in ko se baterija polni, signalna lučka sveti RDEČE. Signalna lučka postane ZELENA, ko je polnjenje končano. Polnilec izklopite iz vtičnice. Ne vlecite za vrvico, ampak polnilec primite in potegnite iz vtičnice. Ko je baterija prazna, se izdelek avtomatsko zaustavi. Za ponovno polnjenje popolnoma prazne baterije je potrebnih okoli 6 ur. Če je izdelek priključen na polnilec medtem, ko je vklopljen, se bo motor zaustavil in baterija se bo začela polniti. ⚠ **OPOZORILO:** UPORABLJAJTE LE POLNILEC, KI JE IZDOBAVLJEN Z IZDELKOM. POLNILCA NE POSKUŠAJTE UPORABLJATI S KATERIM KOLI DRUGIM IZDELKOM, PRAV TAKO NE POSKUŠAJTE IZDELKA POLNITI S KATERIM KOLI DRUGIM POLNILCEM, SAJ LAHKO TO POŠKODUJE IZDELEK IN BATERIJO IN RAZVELJAVI GARANCIJO. ⚠ **OPOZORILO:** Da boste dosegli najboljši učinek baterije je priporočljivo, da enkrat mesečno izdelek povsem izprazni in potem ponovno povsem napolnite.

SIGNALNE LUČKE

LUČKA NE SVETI (motor deluje):	Izdelek deluje normalno	STABILNA RDEČA (med polnjenjem):	Baterija se polni
POČASI UTRIPAJOČA RDEČA (motor deluje):	Nizka polnost baterije (20% kapacitete ali manj)	STABILNA ZELENA (med polnjenjem):	Baterija je povsem polna
STABILNA RDEČA (motor se ustavi):	Baterija je prazna	HITRO UTRIPAJOČA RDEČA (med polnjenjem):	Med polnjenjem je zaznana poškodba baterije
HITRO UTRIPAJOČA RDEČA (motor se ustavi):	Aktivirano prenehanje zaradi preobremenjenosti	POČASI UTRIPAJOČA RDEČA (med polnjenjem):	Zaznan je priklop napačnega polnilca

ODPRAVLJANJE TEŽAV

Problem	Možen razlog	Možna rešitev
Slabo čiščenje in sesanje tekočine	• Brisalec je umazan • Šoba ni povsem vstavljena v glavno enoto	• Brisalec očistite z mokro krpo; brisalec po potrebi zamenjajte • Poskrbite, da sta glavna enota in šoba pravilno sestavljeni
Iz rezervoarja izteka voda	• V rezervoarju za umazano vodo je presežen maksimalen nivo tekočine (100 ml oznaka) • Izdelek je bil uporabljen pri čiščenju narobe obrnjen	• Izpraznite rezervoar za umazano vodo • Izdelek obrnite v pravilno, pokončno lego
Prekratek čas čiščenja	• Prazna baterija	• Ponovno polnite baterijo 6 ur
Izdelek ne deluje	• Prazna baterija • Poškodovana baterija ali mehanična napaka	• Ponovno polnite baterijo 6 ur • Kontaktirajte Viledo (02 421 5902)
Pri polnjenju ne sveti signalna lučka	• Polnilec ni povsem priključen v vtičnico • Polnilec ni povsem priključen v izdelek • Poškodovana vtičnica ali polnilec	• Polnilec povsem priključite v vtičnico • Preverite ali je vrvica povsem priključena na glavno enoto • Kontaktirajte Viledo (02 421 5902)
Signalna lučka zasveti rdeče in počasi utripa	• Nizek nivo baterije • Uporaba napačnega polnilca	• Ponovno polnite baterijo 6 ur • Uporabite le polnilec, dobavljen s tem izdelkom

Za nadaljnjo pomoč, tehnični nasvet ali naročilo rezervnih ali nadomestnih delov kontaktirajte Viledo (02 421 5902).

(HR)

Hvala Vam na kupnji našeg novog proizvoda Vileda Windomatic. Vileda Windomatic je vakumski usisavač za prozore, jednostavan za upotrebu, koji nakon što ste prozore oprali, suši prozore bez ostavljanja tragova. Radi kao vakumski usisavač s gumenom trakom koja naliježe uz staklo. Snažno usisava svu prljavu vodu u integrirani spremnik. Zahvaljujući posebnoj gumenoj traci s dva nabora, na prozoru neće ostati ni jedna kap vode. Bez tragova, crta i mrlja na prozorskim staklima, bez zaostalih kapljica na prozorskim okvirima, klupčicama, na podu....Uživajte !

Ovaj priručnik predstavlja vodič za pravilno i sigurno korištenje proizvoda Vileda Windomatic. Stoga pročitajte sve upute prije prvog korištenja proizvoda. Sačuvajte ovaj priručnik za buduće potrebe.

SADRŽAJ:

Opća upozorenja • Dijelovi jedinice • Pokretanje • Upute • Čišćenje uređaja • Punjenje i ponovno punjenje baterije • Svjetlosni indikator • Rješavanje problema • Okoliš i recikliranje proizvoda • Odlaganje baterije • Tehničke specifikacije • Informacije o jamstvu

⚠ **VAŽNO:**

PROČITAJTE SVE UPUTE PRIJE UPOTREBE.ZADRŽITE UPUTE ZA BUDUĆE POTREBE.

ZDRAVSTVENA I SIGURNOSNA UPOZORENJA:

Prilikom korištenja bilo kojeg električnog uređaja, treba paziti na osnovne mjere sigurnosti, kako bi se smanjio rizik od požara, strujnog udara, curenja baterija ili osobnih ozljeda, uključujući sljedeće: • Nikada ne uranjajte jedinicu ili punjač u vodu ili ostale tekućine. • Ne umećite predmete u otvore za zrak • Ovaj uređaj mogu koristiti osobe starije od 8 godina, te osobe sa smanjenim tjelesnim, osjetilnim ili mentalnim mogućnostima, kao i osobe s nedostatnim iskustvom i znanjem, ali samo uz nadzor ili uputstvo o sigurnom korištenju uređaja i ako razumiju uključene rizike. [illegible] • Za daljnju pomoć, tehničke savjete, te za rezervne i zamjenske dijelove, kontaktirajte Vileda Customer Service (www.vileda.com) ili uvoznika.

SKLADIŠTENJE:

• Skladištite u uspravnom položaju. • Skladištite na suhom mjestu. • Skladištite dalje od dohvata djece. • Pazite da uređaj nije uključen u struju za vrijeme skladištenja. • Potpuno napunite uređaj prije odlaganja na duže vrijeme.

NAMJENA:

• Proizvod koristite kako je opisano u ovom priručniku. Korištenje bilo kakvog pribora ili dodataka, kao i korištenje i rukovanje ovim uređajem, različito od preporučenoga u ovom korisničkom priručniku, može predstavljati rizik od ličnih povreda. • Koristite ovaj uređaj pokretan baterijom samo za čišćenje vlažnih, glatkih površina, kao što su prozori, ogledala ili pločice. • Ne koristite uređaj na grubim i hrapavim površinama. • Ovaj uređaj koristite samo s konvencionalnim sredstvima za čišćenje prozora (ne sa špiritom ili sredstvima koja se pjene). • Ne skupljajte ništa što je zapaljivo, što gori ili se dimi.

POKRETANJE

Prije početka, uklonite sve zaštitne kartone. Kada ste raspakirali proizvod, provjerite da ni jedan dio ne nedostaje i da ni jedan dio sadržaja pakiranja nije oštećen. Ako ste pronašli bilo kakva oštećenja, kontaktirajte trgovca kod kojega ste kupili proizvod. Pričvrstite usisni dio na glavnu jedinicu, sve dok ne škljocne na mjesto. (Ilustracija 2). Punite bateriju 6 sati prije prve upotrebe. (Ilustracija 3). (Provjerite odjeljak "Punjenje i ponovno punjenje baterije" za više detalja) Nakon što je jedinica potpuno napunjena, radno vrijeme uređaja je 20 minuta.

UPUTE

Nakon što ste prozore oprali vašim uobičajenim tekućim sredstvom, Vileda Windomatic radi kao usisavač, snažno usisava svu prljavu vodu u svoj integrirani spremnik za vodu. Nanesite sredstvo za čišćenje stakla kao i obično, u skladu s uputama proizvođača, te operite površinu na način koji želite. (Ilustracija 4). Prije upotrebe uređaja, provjerite da li je dio za brisanje čist i bez prljavštine. Uključite uređaj. (Ilustracija 5). Laganim pritiskom uređaja, pritisnite dio za brisanje na površinu. Pravilan ugao se automatski prilagođava zahvaljujući gipkom vratu uređaja. Vucite uređaj odozgo prema dolje ili vodoravno preko površine, kako biste usisali tekuće sredstvo za pranje. (Ilustracije 6 i 8). U slučaju usisavanja veće količine tekućine s vodoravnih površina, jednostavno postavite usisni dio na površinu koju treba očistiti, te vucite uređaj preko tekućine. Teško dostupna područja također se mogu dosegnuti zbog gipke glave uređaja, bez gubitka kontakta s površinom, a time i snage usisavanja. (Ilustracija 7).

PREKIDANJE RADA

Isključite uređaj i postavite ga na podnožje (parking pozicija). (Ilustracija 9).

ČIŠĆENJE UREĐAJA

Pražnjenje spremnika za vodu

Kada se spremnik za prljavu vodu napuni do oznake 100ml, ispraznite ga. Ako se napuni iznad te oznake, voda može ući u ventilaciju. (Ilustracija 9). Ako se uređaj koristi u položaju s drškom okrenutom prema dolje (npr. kod čišćenja krovnih prozora), preporučeno je isprazniti spremnik za prljavu vodu nakon svakog prozora. Isključite uređaj. Pritisnite gumb za oslobađanje spremnika za vodu prema dolje i izvucite spremnik iz glavne jedinice. (Ilustracija 10). Da biste otvorili spremnik za vodu, pritisnite na utisnute oznake otisaka prstiju na gornjem dijelu spremnika, te pogurnite i otvorite spremnik. Kako biste izbjegli prolijevanje prljave vode, ne vucite dijelove da ih razdvojite. (Ilustracija 11). Ispraznite spremnik. (Ilustracija 12).

Čišćenje spremnika za vodu

Zbog higijenskih razloga, preporučeno je isprazniti i očistiti spremnik za prljavu vodu nakon svake upotrebe. Nakon što ste spremnik izvukli iz glavne jedinice i otvorili ga, uklonite cjevasti separator tako da ga izvučete iz donjeg dijela spremnika. (Ilustracija 13). Oba dijela spremnika za vodu očistite iznutra i izvana, pod mlazom tekuće vode ili krpom. (Ilustracija 14). ⚠ **POZOR:** Dijelovi ovog uređaja NISU sigurni za pranje u perilici! Ponovo spojite cjevasti separator natrag na donji dio spremnika. (Ilustracija 15). Spojite natrag zajedno donji i gornji dio spremnika. (Ilustracija 16). Ponovo spojite kompletan spremnik za vodu na glavnu jedinicu, postavljajući ga na mjesto donjim dijelom, te gurajući gornji dio spremnika u glavnu jedinicu sve dok čujno ne škljocne. (Ilustracija 17).

Čišćenje glavne jedinice

Isključite uređaj. Glavna jedinica, baš kao i usisni dio i dio za brisanje, može se čistiti i brisati vlažnom krpom. ⚠ **POZOR:** ne koristite otapala ili sredstva za poliranje za čišćenje vanjskog dijela jedinice. ⚠ **POZOR:** osnovni uređaj sadrži električne dijelove. Nikada ne uranjajte jedinicu u vodu, ne perite ju u perilici i ne čistite ju pod mlazom tekuće vode! Skladištite uređaj na podnožju u uspravnom položaju, na suhom mjestu. Za daljnju pomoć, tehničke savjete, te za rezervne i zamjenske dijelove, kontaktirajte Vileda Customer Service (www.vileda.com).

PUNJENJE I PONOVNO PUNJENJE BATERIJE

Punite bateriju 6 sati prije prve upotrebe. Isključite jedinicu prije punjenja. Spojite isporučeni punjač u utičnicu za punjenje, koja se nalazi ispod gumba za uključivanje. Uključite punjač u prikladnu električnu utičnicu. Svjetlosni indikator će svijetliti CRVENO kada je punjač priključen i baterija se puni. Svjetlosni indikator će svijetliti ZELENO nakon što je punjenje završeno. Isključite punjač iz utičnice. Ne vucite pri tome kabel punjača, već primite punjač i povucite ga iz utičnice. Nakon što se jedinica automatski zaustavi zbog prazne baterije, potrebno je oko 6 sati da se baterija ponovo do kraja napuni. Ako je uređaj priključen na punjač dok je uključen, motor će se automatski zaustaviti i baterija će se početi puniti. ⚠ **POZOR:** UVIJEK KORISTITE SAMO PUNJAČ ISPORUČEN S PROIZVODOM. NE POKUŠAVAJTE KORISTITI PUNJAČ S NEKIM DRUGIM PROIZVODOM, NITI POKUŠAVAJTE PUNITI OVAJ PROIZVOD S NEKIM DRUGIM PUNJAČEM, JER TO MOŽE OŠTETITI PROIZVOD I BATERIJU, TE PONIŠTITI VAŠE JAMSTVO. ⚠ **POZOR:** Kako biste održali najbolji učinak baterije, preporučeno je jedinicu potpuno isprazniti, te ponovo napuniti, najmanje jednom mjesečno.

SVJETLOSNI INDIKATOR

NE SVIJETLI (motor radi):	Uređaj normalno radi	STALNO CRVENO (za vrijeme punjenja):	Baterija se puni
SPORO TREPĆUĆE CRVENO (motor radi):	Baterija je slaba (20% kapaciteta ili manje)	STALNO ZELENO (za vrijeme punjenja):	Baterija je napunjena
STALNO CRVENO (motor zaustavljen):	Baterija je prazna	BRZO TREPĆUĆE CRVENO (za vrijeme punjenja):	Otkriveno oštećenje baterije za vrijeme punjenja
BRZO TREPĆUĆE CRVENO (motor zaustavljen):	Aktiviran prekid preopterećenja (npr. pokretač je blokiran)	SPORO TREPĆUĆE CRVENO (za vrijeme punjenja):	Otkriven priključen pogrešan punjač

RJEŠAVANJE PROBLEMA

Problem	Mogući uzrok	Moguće rješenje
Slabo čišćenje i skupljanje vode	• Dio za brisanje je prljav • Usisni dio nije dobro pričvršćen za glavnu jedinicu	• Očistite dio za brisanje vlažnom krpom. Zamijenite dio za brisanje ako je potrebno. • Dobro i pravilno zajedno pričvrstite glavnu jedinicu i usisni dio
Voda curi iz spremnika za vodu	• Spremnik za prljavu vodu prepunjen iznad max.razine (oznaka 100ml) • Uređaj je držan naopako	• Ispraznite spremnik za prljavu vodu • Okrenite uređaj u njegovu uspravnu poziciju
Prekratko vrijeme čišćenja	• Baterija je prazna	• Ponovo punite bateriju 6 sati
Jedinica ne radi	• Baterija je prazne • Baterija je oštećena ili mehanički kvar	• Ponovo punite bateriju 6 sati • Kontaktirajte vaš lokalni Vileda Customer Service (www.vileda.com).
Svjetlosni indikator ne svijetli za vrijeme punjenja	• Punjač nije do kraja gurnut u strujnu utičnicu • Punjač nije do kraja gurnut u utičnicu na jedinici • Neispravna strujna utičnica ili neispravan punjač	• Gurnite punjač do kraja u strujnu utičnicu • Provjerite da li je kabel punjača do kraja gurnut u utičnicu na jedinici • Kontaktirajte vaš lokalni Vileda Customer Service (www.vileda.com).
Sjetlosni indikator polako trepće crveno	• Baterija je prazna • Koristi se pogrešan punjač	• Ponovo punite bateriju 6 sati • Koristite samo punjač isporučen od proizvođača

Za daljnju pomoć, tehničke savjete, te za rezervne i zamjenske dijelove, kontaktirajte Vileda Customer Service (www.vileda.com).

(SRB)

Hvala Vam na kupovini našeg novog proizvoda Vileda Windomatic. Vileda Windomatic je vakumski usisavač za prozore, jednostavan za upotrebu, koji nakon što ste prozore opali, suši prozore bez ostavljanja tragova. Radi kao vakumski usisavač s gumenom trakom koja naleže uz staklo. Snažno usisava svu prljavu vodu u integrirani rezervoar. Zahvaljujući posebnoj gumenoj traci s dva nabora, na prozoru neće ostati ni jedna kap vode. Bez tragova, crta i mrlja na prozorskim staklima, bez zaostalih kapljica na prozorskim okvirima, simsu i na podu....Uživajte !

Ovaj priručnik predstavlja vodič za pravilno i sigurno korišćenje proizvoda Vileda Windomatic. Stoga pročitajte uputstvo pre prvog korišćenja proizvoda. Sačuvajte ovaj priručnik za buduće potrebe.

SADRŽAJ:

Opšta upozorenja • Delovi jedinice • Pokretanje • Uputstvo • Čišćenje uređaja • Punjenje i ponovno punjenje baterije • Svetlosni indikator • Rešavanje problema • Okoliš i recikliranje proizvoda • Odlaganje baterije • Tehničke specifikacije • Informacije o garanciji

⚠ **VAŽNO:**

PROČITAJTE CELO UPUTSTVO PRE UPOTREBE. ZADRŽITE UPUTSTVO ZA BUDUĆE POTREBE.

ZDRAVSTVENA I SIGURNOSNA UPOZORENJA:

Prilikom korišćenja bilo kojeg električnog uređaja, treba paziti na osnovne mjere sigurnosti, kako bi se smanjio rizik od požara, strujnog udara, curenja baterija ili osobnih ozleda, uključujući sledeće: • Nikada ne uranjate jedinicu ili punjač u vodu ili ostale tekućine. • Ne umećite predmete u otvore za vazduh • Ovaj uređaj mogu koristiti osobe starije od 8 godina [illegible] i zamenske delove, kontaktirajte Vileda Customer Service (www.vileda.com) ili uvoznika.

SKLADIŠTENJE:

• Skladištite u uspravnom položaju. • Skladištite na suvom mjestu. • Skladištite dalje od dohvata dece. • Skladištite dalje od dohvata dece. • Pre dužeg odlaganja uređaj napunite potpuno.

NAMENA:

• Proizvod koristite kako je opisano u ovom priručniku. Korišćenje bilo kakvog pribora ili dodataka, kao i korišćenje i rukovanje ovim uređajem, različito od preporučenoga u ovom korisničkom priručniku, može predstavljati rizik od ličnih povreda. • Koristite ovaj uređaj pokretan baterijom samo za čišćenje vlažnih, glatkih površina, kao što su prozori, ogledala ili pločice. • Ne koristite uređaj na neravnim površinama. • Ovaj uređaj koristite samo s konvencionalnim sredstvima za čišćenje prozora (ne sa alkoholom ili sredstvima koja se pene). • Ne skupljajte ništa što je zapaljivo, što gori ili se dimi.

POKRETANJE

Pre početka, uklonite sve zaštitne kartone. Kada ste raspakovali proizvod, proverite da ni jedan deo ne nedostaje i da ni jedan deo sadržaja pakovanja nije oštećen. Ako ste pronašli bilo kakva oštećenja, kontaktirajte trgovca kod kojega ste kupili proizvod. Pričvrstite usisni deo na glavnu jedinicu, sve dok ne škljocne na mesto. (Ilustracija 2). Punite bateriju 6 sati prije prve upotrebe. (Ilustracija 3). (Proverite odeljak "Punjenje i ponovno punjenje baterije" za više detalja). Nakon što je jedinica potpuno napunjena, radno vrijeme uređaja je 20 minuta.

UPUTE

Nakon što ste prozore oprali vašim uobičajenim tekućim sredstvom, Vileda Windomatic radi kao usisavač, snažno usisava svu prljavu vodu u svoj integrirani rezervoar za vodu. Nanesite sredstvo za čišćenje stakla kao i obično, u skladu s uputstvom proizvođača, te operite površinu na način koji želite. (Ilustracija 4). Prije upotrebe uređaja, proverite da li je dio za brisanje čist i bez prljavštine. Uključite uređaj. (Ilustracija 5). Laganim pritiskom uređaja, pritisnite deo za brisanje na površinu. Pravilan ugao se automatski prilagođava zahvaljujući gipkom vratu uređaja. Vucite uređaj odozgo prema dole ili vodoravno preko površine, kako biste usisali tekuće sredstvo za pranje. (Ilustracija 6 i 8). Teško dostupna područja takođe se mogu doseći zbog gipke glave uređaja, bez gubitka kontakta s površinom, a time i snage usisavanja. (Ilustracija 7).

PREKIDANJE RADA

Isključite uređaj i postavite ga na podnožje (parking pozicija). (Ilustracija 9).

ČIŠĆENJE UREĐAJA

Pražnjenje rezervoara za vodu

Kada se rezervoar za prljavu vodu napuni do oznake 100ml, ispraznite ga. Ako se napuni iznad te oznake, voda može ući u ventilaciju. (Ilustracija 9). Ako se uređaj koristi u položaju s drškom okrenutom prema dole (npr. kod čišćenja krovnih prozora), preporučeno je isprazniti rezervoar za prljavu vodu nakon svakog prozora. Isključite uređaj. Pritisnite gumb za oslobađanje rezervoar za vodu prema dole i izvucite spremnik iz glavne jedinice. (Ilustracija 10). Da biste otvorili rezervoar za vodu, pritisnite na utisnute oznake otisaka prstiju na gornjem delu rezervoar, te pogurajte i otvorite rezervoar. Kako biste izbjegli prolivanje prljave vode, ne vucite delove da ih razdvojite. (Ilustracija 11). Ispraznite rezervoar. (Ilustracija 12).

Čišćenje rezervoara za vodu

Zbog higijenskih razloga, preporučeno je isprazniti i očistiti rezervoar za prljavu vodu nakon svake upotrebe. Nakon što ste spremnik izvukli iz glavne jedinice i otvorili ga, uklonite cjevasti separator tako da ga izvučete iz donjeg dijela spremnika. (Ilustracija 13). Oba dijela rezervoar za vodu očistite iznutra i izvana, pod mlazom tekuće vode ili krpom. (Ilustracija 14). ⚠ **PAŽNJA:** Delovi ovog uređaja NISU sigurni za pranje u mašini ! Ponovo spojite cjevasti separator natrag na donji dio rezervoar. (Ilustracija 15). Spojite nazad ajedno donji i gornji dio rezervoara. (Ilustracija 16). Ponovo spojite kompletan rezervoar za vodu na glavnu jedinicu, postavljajući ga na mesto donjim dijelom, te gurajući gornji deo rezervoar u glavnu jedinicu sve dok čujno ne škljocne. (Ilustracija 17).

Čišćenje glavne jedinice

Isključite uređaj. Glavna jedinica, baš kao i usisni deo i deo za brisanje, se može čistiti i brisati vlažnom krpom. ⚠ **PAŽNJA:** ne koristite otapala ili sredstva za poliranje za čišćenje spoljnjeg dela jedinice. ⚠ **PAŽNJA:** osnovni uređaj sadrži električne delove. Nikada ne uranjajte jedinicu u vodu, ne perite je u mašini i ne čistite je pod mlazom tekuće vode! Skladištite uređaj na podnožju u uspravnom položaju, na suvom mestu. Za daljnju pomoć, tehničke savete, te za rezervne i zamenske delove, kontaktirajte Vileda Customer Service (www.vileda.com).

PUNJENJE I PONOVNO PUNJENJE BATERIJE

Punite bateriju 6 sati prije prve upotrebe. Isključite jedinicu pre punjenja. Spojite isporučeni punjač u utičnicu za punjenje, koja se nalazi ispod dugmeta za uključivanje. Uključite punjač u prikladnu električnu utičnicu. Svetlosni indikator će svetliti CRVENO kada je punjač priključen i baterija se puni. Svetlosni indikator će svetliti ZELENO nakon što je punjenje završeno. Isključite punjač iz utičnice. Ne vucite pri tome kabel punjača, već punjač povucite ga iz utičnice. Nakon što se jedinica automatski zaustavi zbog prazne baterije, potrebno je oko 6 sati da se baterija ponovo do kraja napuni. Ako je uređaj priključen na punjač dok je uključen, motor će se automatski zaustaviti i baterija će se početi puniti. ⚠ **PAŽNJA:** UVEK KORISTITE SAMO PUNJAČ ISPORUČEN S PROIZVODOM. NE POKUŠAVAJTE KORISTITI PUNJAČ S NEKIM DRUGIM PROIZVODOM, NITI POKUŠAVAJTE PUNITI OVAJ PROIZVOD S NEKIM DRUGIM PUNJAČEM, JER TO MOŽE OŠTETITI PROIZVOD I BATERIJU, TE PONIŠTITI VAŠU GARANCIJU. ⚠ **PAŽNJA:** Kako biste održali najbolji učinak baterije, preporučeno je jedinicu potpuno isprazniti, te ponovo napuniti, najmanje jednom mesečno.

SVETLOSNI INDIKATOR

NE SVETLI (motor radi):	Uređaj normalno radi	STALNO CRVENO (za vrijeme punjenja):	Baterija se puni
SPORO TREPĆUĆE CRVENO (motor radi):	Baterija je slaba (20% kapaciteta ili manje)	STALNO ZELENO (za vrijeme punjenja):	Baterija je napunjena
STALNO CRVENO (motor zaustavljen):	Baterija je prazna	BRZO TREPĆUĆE CRVENO (za vrijeme punjenja):	Otkriveno oštećenje baterije za vrijeme punjenja
BRZO TREPĆUĆE CRVENO (motor zaustavljen):	BRZO TREPĆUĆE CRVENO (motor zaustavljen)	SPORO TREPĆUĆE CRVENO (za vrijeme punjenja):	Otkriven priključen pogrešan punjač

REŠAVANJE PROBLEMA

Problem	Mogući uzrok	Moguće rešenje
Slabo čišćenje i skupljanje vode	• Deo za brisanje je prljav • Usisni deo nije dobro pričvršćen za glavnu jedinicu	• Očistite deo za brisanje vlažnom krpom. Zamenite deo za brisanje ako je potrebno. • Dobro i pravilno zajedno pričvrstite glavnu jedinicu i usisni dio
Voda curi iz spremnika za vodu	• Rezervoar za prljavu vodu prepunjen iznad max.razine (oznaka 100ml) • Uređaj je držan naopako	• Ispraznite rezervoar za prljavu vodu • Okrenite uređaj u njegovu uspravnu poziciju
Prekratko vreme čišćenja	• Baterija je prazna	• Ponovo punite bateriju 6 sati
Jedinica ne radi	• Baterija je prazne • Baterija je oštećena ili mehanički kvar	• Ponovo punite bateriju 6 sati • Kontaktirajte vaš lokalni Vileda Customer Service (www.vileda.com).
Svetlosni indikator ne svijetli za vreme punjenja	• Punjač nije do kraja gurnut u strujnu utičnicu • Punjač nije do kraja gurnut u utičnicu na jedinici • Neispravna strujna utičnica ili neispravan punjač	• Gurnite punjač do kraja u strujnu utičnicu • Provjerite da li je kabel punjača do kraja gurnut u utičnicu na jedinici • Kontaktirajte vaš lokalni Vileda Customer Service (www.vileda.com).
Svetlosni indikator polako trepće crveno	• Baterija je prazna • Koristi se pogrešan punjač	• Ponovo punite bateriju 6 sati • Koristite samo punjač isporučen od proizvođača

Za dalju pomoć, tehničke savete, te za rezervne i zamenske delove, kontaktirajte Vileda Customer Service (www.vileda.com).

(CZ)

Děkujeme, že jste si zakoupili náš nový Vileda Windomatic. Vileda Windomatic je čistič oken pro snadné použití. Poté, co jste okna umyli čisticí tekutinou, Vileda Windomatic je vysuší beze šmouh. Funguje jako ruční vysavač s gumovou lištou, kterou přitlačíte na okna. Efektivně odsaje všechnu špinavou vodu do integrované vodní nádržky. Díky speciální dvojité gumové liště nezůstane na vašem okně jediná kapka vody. Žádné šmouhy na okně, žádné kapky na vašem okenním rámu, na parapetu a podlaze ... Užijte si to!

Tato příručka představuje návod pro správné a bezpečné používání Vileda Windomatic. Proto byste si měli před prvním použitím přístroje přečíst všechny pokyny a uschovat tento dokument pro budoucí použití.

OBSAH:

Všeobecné upozornění • Části přístroje • Začátek • Instrukce • Čištění přístroje • Nabíjení a dobíjení baterie • Světelný indikátor • Řešení problémů • Životní prostředí a recyklace přístroje • Likvidace baterie • Technické údaje • Informace o záruce

⚠ **DŮLEŽITÉ:**

Před použitím si přečtěte všechny instrukce. Pokyny uschovejte pro budoucí použití.

ZDRAVOTNÍ A BEZPEČNOSTNÍ UPOZORNĚNÍ:

Při použití jakéhokoli elektrického zařízení berte v úvahu základní bezpečnostní opatření, aby se snížilo riziko požáru, úrazu elektrickým proudem, úniků kapalin z baterií nebo zranění osob, včetně následujících: • Nikdy neponořujte přístroj nebo jeho nabíječku do vody nebo jiné tekutiny. • Nevkládejte žádné předměty do větracích průduchů. [illegible] poradenství, nebo objednání náhradních dílů, prosím kontaktujte Vileda zákaznický servis (www.vileda.cz).

SKLADOVÁNÍ:

• Skladujte ve svislé poloze. • Skladujte na suchém místě. • Skladujte mimo dosah dětí. • Zkontrolujte, zda přístroj není připojen během skladování. • Před delší nečinností/skladováním přístroj plně nabijte.

ÚČEL POUŽITÍ:

• Používejte pouze způsobem popsaným v tomto návodu. Použití jiného příslušenství nebo přídavného zařízení a provádění jiných pracovních operací s tímto přístrojem, než je odporučené tímto návodem, může představovat riziko zranění osob. • Použijte tento přístroj pouze k čištění vlhkých, hladkých povrchů, jako jsou okna, zrcadla nebo dlaždice. • Nedoporučujeme používat přístroj na povrchy, které by mohly stěrku poškrábat, jako je dřevo, ocel, ostré hrany apod. • Tento přístroj používejte pouze s běžným čističem oken (bez alkoholu, bez pěny). • Nenasávejte se přístroj použít na hořlavé, hořící nebo kouřící se předměty.

ZAČÁTEK

Než začnete, odstraňte všechny ochranné obaly. Při vybalení přístroje se ujistěte, že nechybí žádné příslušenství, a že nic z obsahu balení není poškozeno. Pokud zjistíte jakékoli poškození, prosím kontaktujte prodejce, u kterého jste přístroj zakoupili. Připojte sací trysku k hlavní jednotce, dokud nezapadne na místo. (Obrázek 2). Před prvním použitím nabijte baterii po dobu 6 hodin. (Obrázek 3). (Více info v sekci "Nabíjení a dobíjení baterie"). Po úplném nabití je doba provozu přístroje 20 minut.

INSTRUKCE

Poté, co jste umyli okna s vaším preferovaným tekutým čističem oken, Vileda Windomatic funguje jako ruční vysavač a saje veškerou špinavou vodu do své integrované vodní nádrže.Naneste tekutý čistič na okna podle pokynů výrobce a umyte povrch vaší obvyklou metodou. (Obrázek 4). Před použitím přístroje se ujistěte, že jsou stěrky bez nečistot. Zapněte přístroj. (Obrázek 5). Lehce přitlačte stěrku přístroje na skleněný povrch. Správný úhel se automaticky nastaví díky flexibilnímu krku přístroje. Potáhněte přístroj zezhora směrem dolů, nebo vodorovně po skleněném povrchu abyste odsáli tekutý čisticí prostředek. (Obrázek 6 a 8). V případě odsávání většího množství tekutin z vodorovné plochy, například z rozlité sklenice, jednoduše na ni nastavte trysky na povrch, který je třeba vysát a potáhněte přístroj přes kapalinu. Těžko přístupná místa mohou být dosažena prostřednictvím flexibilní hlavice přístroje, bez ztráty kontaktu s povrchem a tedy bez ztráty sací síly. (Obrázek 7).

PŘERUŠENÍ PRÁCE

Vypněte přístroj a nasaďte ho na podstavec (parkovací poloha). (Obrázek 9).

ČIŠTĚNÍ PŘÍSTROJE

Vyprázdnění vodní nádržky

Jakmile je dosažen max. objem vodní nádržky na nečistoty (100 ml) , vyprázdněte ji. Pokud je překročena maximální hladina vodní nádržky, voda se může dostat do ventilace. (Obrázek 9). Jestli přístroj používáte jeho rukojetí směrem dolů (např. pro střešní světlíky), doporučuje se vyprázdnit nečistoty z vodní nádržky po každém okně. Vypněte přístroj. Stiskněte uvolňovací tlačítko na vodní nádržce a nádržka se z hlavní jednotky uvolní. (Obrázek 10). Chcete-li otevřít vodní nádržku, zatlačte na vyznačené otisky prstů na horní části nádržky a zatlačte zásobník pro otevření. Nerozťahujte části přístroje od sebe, abyste předešli rozlití špinavé vody. (Obrázek 11). Vyprázdněte nádržku. (Obrázek 12).

Čištění vodní nádržky

Z hygienických důvodů se doporučuje vyprázdnit a vyčistit nečistoty z vodní nádržky po každém použití. Po vytáhnutí a otevření vodní nádržky z hlavní jednotky vyjměte oddělovač trubice tahem ze spodní části vodní nádržky. (Obrázek 13). Vyčistěte vnitřní a vnější části vodní nádržky pod tekoucí vodou nebo hadříkem. (Obrázek 14). ⚠ **VAROVÁNÍ:** Části přístroje není možné mýt v myčce! Připojte oddělovač trubice zpět na spodní část vodní nádržky. (Obrázek 15). Spojte horní a dolní část vodní nádržky zpět dohromady, dokud není na místě. (Obrázek 16). Připojte kompletní vodní nádržku k hlavní jednotce a to zasazením do spodní části přístroje a přitlačením k horní části, dokud nezapadne na své místo. (Obrázek 17).

Čištění hlavní jednotky

Vypněte přístroj. Hlavní jednotku, stejně jako stěrku lze čistit nebo otřít vlhkým hadříkem. ⚠ **POZOR:** nepoužívejte rozpouštědla nebo leštidla na čištění vnější části přístroje. ⚠ **POZOR:** kompletní přístroj obsahuje elektrické součásti. Nikdy neponořujte přístroj do vody, nemyjte v myčce na nádobí nebo v pračce, a nečistěte pod tekoucí vodou! Skladujte přístroj na podstavci ve vzpřímené poloze. Skladujte přístroj na suchém místě. Pro další pomoc, technické poradenství, nebo objednání náhradních dílů kontaktujte Vileda zákaznický servis (www.vileda.cz).

NABÍJENÍ A DOBÍJENÍ BATERIE

Před prvním použitím nabijte baterii po dobu 6 hodin. Před nabíjením přístroj vypněte. Připojte dodanou nabíječku do nabíjecí zásuvky umístěnou pod tlačítkem napájení. Zapojte nabíječku do vhodné elektrické zásuvky. Kontrolka se rozsvítí červeně, když je nabíječka připojena a baterie se nabíjí. Kontrolka se rozsvítí zeleně po dokončení nabíjení. Odpojte nabíječku ze zásuvky. Netahejte za kabel nabíječky, uchopte a vytáhněte nabíječku pro odpojení ze zásuvky. Když je baterie vybitá, přístroj se automaticky zastaví. Pro plné nabití baterie je potřeba nabíjet po dobu 6 hodin. Je-li přístroj připojený k nabíječce, když je zapnutý, motor se okamžitě zastaví a baterie se začne nabíjet. ⚠ **VAROVÁNÍ:** POUŽÍVEJTE POUZE NABÍJEČKU DODANOU S PŘÍSTROJEM. NEPOKOUŠEJTE SE POUŽÍT NABÍJEČKU ANI SE NEPOKOUŠEJTE PŘÍSTROJ NABÍJET S JINOU NABÍJEČKOU, MŮŽE TO POŠKODIT PŘÍSTROJ NEBO BATERII A PLATNOST ZÁRUKY SE ZRUŠÍ. ⚠ **UPOZORNĚNÍ:** Chcete-li zachovat maximální výkon baterie, doporučuje se, aby se přístroj zcela vybil a poté zcela nabil alespoň jednou za měsíc .

SVĚTELNÝ INDIKÁTOR

BEZ SVĚTLA (motor běží):	přístroj pracuje normálně	PLNĚ ČERVENÁ (při nabíjení):	Baterie se nabíjí
POMALU BLIKÁ ČERVENÁ (motor běží):	Slabá baterie (stejná nebo menší než 20% kapacity)	PLNĚ ZELENÁ (při nabíjení):	Baterie je plně nabitá
PLNĚ ČERVENÁ (zastavení motoru):	baterie je vybitá	RYCHLE BLIKAJÍCÍ ČERVENÁ (při nabíjení):	Detekce poškozené baterie během nabíjení
RYCHLE BLIKAJÍCÍ ČERVENÁ (zastavení motoru):	Prevence před přetížením (např. Oběžné kolo je zablokováno)	POMALU BLIKAJÍCÍ ČERVENÁ (při nabíjení):	Detekce špatně zapojené nabíječky do přístroje

ŘEŠENÍ PROBLÉMŮ

Problém	Možný důvod	Možné řešení
Špatné čištění a nasávání kapaliny	• Stěrka je znečištěna • Tryska není zcela zasazena do hlavní jednotky.	• Vyčistěte stěrku vlhkým hadříkem. V případě potřeby vyměňte stěrku. • Ujistěte se, že hlavní jednotka a tryska jsou spojeny správně.
Voda vytéká z vodní nádržky	• Max. objem vodní nádržky na nečistoty (100 ml značka) je překročený. • Přístroj je držený vzhůru nohama.	• Vyprázdněte nečistoty z vodní nádržky. • Otočte přístroj do vzpřímené polohy.
Čisticí čas je příliš krátký	• Baterie je vybitá	• Nabijte baterii po dobu 6 hodin
Přístroj nepracuje	• Baterie je vybitá • Baterie je poškozena nebo obsahuje mechanický defekt	• Nabijte baterii po dobu 6 hodin • Obraťte se na místní zákaznický servis Vileda (www.vileda.cz).
Nesvítí žádné světlo při nabíjení	• Nabíječka není plně zapojena do el. zásuvky. • Nabíječka není zcela zapojena do nabíjecí zásuvky na jednotce. • Vadná el. zásuvka nebo nabíječka.	• Plně zasuňte nabíječku do el. zásuvky. • Zkontrolujte, zda je kabel nabíječky plně zapojen do zásuvky na jednotce. • Obraťte se na místní zákaznický servis Vileda (www.vileda.cz).
Světelný indikátor se rozsvítí červeně a bliká pomalu	• Baterie je téměř vybitá • Použitá nesprávná nabíječka	• Nabijte baterii po dobu 6 hodin • Používejte pouze baterii, která je dodaná výrobcem

Pro další pomoc, technické poradenství, nebo objednání náhradních dílů se obraťte na místní zákaznický servis Vileda (www.vileda.cz).

(SK)

Ďakujeme, že ste si zakúpili náš nový Vileda Windomatic. Vileda Windomatic je čistič okien jednoduchý na použitie. Po tom, čo ste okná umyli čistiacou tekutinou ho vysuší bez šmúh. Funguje ako ručný vysávač s gumenou lištou, ktorú pritlačíte na sklo. Silno odsáva všetku špinavú vodu do integrovanej vodnej nádržky. Vďaka špeciálnej 2-násobnej gumovej lište nezostane na vašom okne jediná kvapka vody. Žiadne šmuhy na okne, žiadne kvapky na vašom okennom ráme, na okennej parapete a podlahe ... Užite si to!

Táto príručka predstavuje návod pre správne a bezpečné používanie Vileda Windomatic. Preto by ste si mali pred prvým použitím prístroja prečítať všetky pokyny a uschovať tento dokument pre budúce použitie.

OBSAH:

Všeobecné upozornenia • Časti prístroja • Začiatok • Inštrukcie • Čistenie prístroja • Nabíjanie a dobíjanie batérie • Svetelný indikátor • Riešenie problémov • Životné prostredie a recyklácia prístroja • Likvidácia batérie • Technické údaje • Informácie o záruke

⚠ **DÔLEŽITÉ:**

Pred použitím si prečítajte všetky inštrukcie. Informácie uschovajte pre budúce použitie.

ZDRAVOTNÉ A BEZPEČNOSTNÉ UPOZORNENIA:

Pri použití akéhokoľvek elektrického zariadenia berte do úvahy základné bezpečnostné opatrenia, aby sa znížilo riziko požiaru, úrazu elektrickým prúdom, úniku kvapaliny z batérií alebo zranenia osôb, vrátane nasledujúcich : • Nikdy neponárajte prístroj alebo jeho nabíjačku do vody alebo inej tekutiny. • Nevkladajte žiadne predmety do vetracích otvorov. [illegible] prosím kontaktujte Vileda zákaznícky servis (www.vileda.sk).

SKLADOVANIE:

• Skladujte vo zvislej polohe. • Skladujte na suchom mieste. • Skladujte mimo dosahu detí. • Skontrolujte, či prístroj nie je pripojený k el. sieti počas skladovania. • Pred dlhším skladovaním prístroj úplne nabite.

ÚČEL POUŽITIA:

• Používajte iba spôsobom popísaným v tomto návode. Použitie iného príslušenstva alebo prídavného zariadenia a vykonávanie iných pracovných operácií s týmto prístrojom, než je odporúčané týmto návodom, môže predstavovať riziko zranenia osôb. • Používajte tento prístroj iba na čistenie vlhkých, hladkých povrchov, ako sú okná, zrkadlá alebo dlaždice. • Neodporúčame používať prístroj na povrchy, ktoré by mohli stierku poškriabať, ako je drevo, oceľ, ostré hrany a pod. • Tento prístroj používajte iba s bežným čističom okien (bez alkoholu, bez peny). • Nepoužívajte prístroj na horľavé, horiace alebo dymiace predmety.

ZAČIATOK

Predtým ako začnete prístroj používať, odstráňte všetky ochranné obaly. Pri vybalení prístroja sa uistite, že nechýba žiadne príslušenstvo, a že nič z obsahu balenia nie je poškodené. Ak zistíte akékoľvek poškodenie, prosím kontaktujte predajcu, u ktorého ste prístroj zakúpili. Pripojte saciu trysku k hlavnej jednotke, kým nezapadne na miesto. (Obrázok 2). Pred prvým použitím nabíjajte batériu po dobu 6 hodín. (Obrázok 3). (Viac info v sekcii "Nabíjanie a dobíjanie batérie"). Po úplnom nabití je doba prevádzky prístroja 20 minút.

INŠTRUKCIE

Potom ako ste umyli okná vaším obľúbeným tekutým čističom okien, Vileda Windomatic funguje ako ručný vysávač a odsaje všetku špinavú vodu do svojej integrovanej vodnej nádržky. Naneste tekutý čistič na okná podľa pokynov výrobcu a umyte povrch vašou obvyklou metódou. (Obrázok 4). Pred použitím prístroja sa uistite, že sú stierky bez nečistôt. Zapnite prístroj. (Obrázok 5). Ľahko pritlačte stierku prístroja na sklenený povrch. Správny uhol sa automaticky nastaví vďaka flexibilnej časti prístroja. Ťahajte prístroj zhora nadol, alebo vodorovne po sklenenom povrchu tak, aby ste odsali tekutý čistiaci prostriedok. (Obrázok 6 a 8). V prípade odsávania väčšieho množstva tekutín z vodorovnej plochy, napríklad z rozliateho pohára, jednoducho nastavte trysku na povrch, ktorý je potrebné vysať a potiahnite prístroj cez kvapalinu. Kvapalinu z ťažko prístupných miest odsajete prostredníctvom flexibilnej hlavice prístroja bez straty kontaktu s povrchom a teda bez straty sacej sily. (Obrázok 7).

PRERUŠENIE PRÁCE

Vypnite prístroj a nasaďte ho na podstavec (parkovacia poloha). (Obrázok 9).

ČISTENIE PRÍSTROJA

Vyprázdnenie vodnej nádržky

Akonáhle je dosiahnutý max.objem vodnej nádržky na nečistoty (100 ml), vyprázdnite ju. Ak je prekročená maximálna hladina vodnej nádržky, voda sa môže dostať do vetracích otvorov. (Obrázok 9). Ak prístroj používate jeho rukoväťou smerom dole (napr. pre strešné svetlíky), odporúča sa vyprázdniť nečistoty z vodnej nádržky po každom okne . Vypnite prístroj . Stlačte uvoľňovacie tlačidlo na vodnej nádržke a nádržka sa z hlavnej jednotky uvoľní. (Obrázok 10). Ak chcete otvoriť vodnú nádržku, zatlačte na vyznačené odtlačky prstov na hornej časti nádržky a zatlačte zásobník pre otvorenie. Aby sa predišlo rozliatiu špinavej vody, neťahajte od seba časti prístroja. (Obrázok 11). Vyprázdnite nádržku. (Obrázok 12).

Čistenie vodnej nádržky

Z hygienických dôvodov sa odporúča vyprázdniť a vyčistiť nečistoty z vodnej nádržky po každom použití. Po vytiahnutí a otvorení vodnej nádržky z hlavnej jednotky vyberte odlučovač trubice ťahom zo spodnej časti vodnej nádržky. (Obrázok 13). Vyčistite vnútorné a vonkajšie časti vodnej nádržky pod tečúcou vodou alebo handričkou. (Obrázok 14). ⚠ **VAROVANIE:** Časti prístroja nie je možné umývať v umývačke riadu! Pripojte odlučovač trubice späť na spodnú časť vodnej nádržky. (Obrázok 15). Spojte hornú a dolnú časť vodnej nádržky späť dohromady, až kým nie je na svojom mieste. (Obrázok 16).Pripojte kompletnú vodnú nádržku k hlavnej jednotke zasadením do spodnej časti prístroja a pritlačením k hornej časti, kým nezapadne na miesto. (Obrázok 17).

Čistenie hlavnej jednotky

Vypnite prístroj. Hlavnú jednotku, rovnako ako stierku možno čistiť alebo utierť vlhkou handričkou. ⚠ **POZOR:** nepoužívajte rozpúšťadlá alebo leštidlá na čistenie vonkajšej časti prístroja. ⚠ **POZOR:** kompletný prístroj obsahuje elektrické súčasti. Nikdy neponárajte prístroj do vody, neumývajte v umývačke riadu alebo v práčke, a nečistite pod tečúcou vodou! Skladujte prístroj na podstavci vo vzpriamenej polohe. Skladujte prístroj na suchom mieste. Pre ďalšiu pomoc, technické poradenstvo, alebo objednanie náhradných dielov kontaktujte Vileda zákaznícky servis (www.vileda.sk).

NABÍJANIE A DOBÍJANIE BATÉRIE

Pred prvým použitím nabíjajte batériu po dobu 6 hodín . Pred nabíjaním prístroj vypnite. Pripojte dodanú nabíjačku do nabíjacej zásuvky umiestnenej pod tlačidlom nabíjania. Zapojte nabíjačku do vhodnej elektrickej zásuvky. Kontrolka sa rozsvieti na červeno, keď je nabíjačka pripojená a batéria sa nabíja. Kontrolka sa rozsvieti na zeleno po dokončení nabíjania. Odpojte nabíjačku zo zásuvky. Neťahajte za kábel nabíjačky, uchopte a vytiahnite nabíjačku pre odpojenie zo zásuvky. Ak je batéria vybitá prístroj sa automaticky zastaví. Pre úplné nabitie batérie je potrebné nabíjanie po dobu 6 hodín. Ak je prístroj pripojený k nabíjačke a je zapnutý, motor sa okamžite zastaví a batéria sa začne nabíjať. ⚠ **VAROVANIE:** POUŽÍVAJTE LEN NABÍJAČKU DODANÚ SPOLU S PRÍSTROJOM. NEPOKÚŠAJTE SA POUŽIŤ NABÍJAČKU S INÝM PRÍSTROJOM ANI SA NEPOKÚŠAJTE PRÍSTROJ NABÍJAŤ S INOU NABÍJAČKOU, MÔŽE TO POŠKODIŤ PRÍSTROJ ALEBO BATÉRIU A PLATNOSŤ ZÁRUKY SA ZRUŠÍ. ⚠ **UPOZORNENIE:** Ak chcete zachovať maximálny výkon batérie odporúča sa, aby sa prístroj úplne vybil a potom úplne nabil aspoň raz za mesiac.

SVETELNÝ INDIKÁTOR

BEZ SVETLA (motor pracuje):	prístroj pracuje normálne	ČERVENÁ (pri nabíjaní):	Batéria sa nabíja
POMALY BLIKÁ ČERVENÁ (motor pracuje):	Slabá batéria (20% alebo menej kapacity batérie)	ZELENÁ (pri nabíjaní):	Batéria je plne nabitá
ČERVENÁ (motor nepracuje):	Batéria je vybitá	RÝCHLO BLIKAJÚCA ČERVENÁ (pri nabíjaní):	Detekcia poškodenej batérie počas nabíjania
RÝCHLO BLIKAJÚCA ČERVENÁ (motor nepracuje): (napr. Obežné koleso je zablokované)	Prevencia pred preťažením	POMALY BLIKAJÚCA ČERVENÁ (pri nabíjaní):	Detekcia zle zapojenej nabíjačky do prístroja

RIEŠENIE PROBLÉMOV

Problém	Možný dôvod	Možné riešenie
Zlé čistenie a nasávanie kvapaliny	• Stierka je znečistená • Tryska nie je úplne nasadená do hlavnej jednotky.	• Vyčistite stierku vlhkou handričkou. V prípade potreby vymeňte stierku. • Uistite sa, že hlavná jednotka a tryska sú spojené správne.
Voda vyteká z vodnej nádržky	• Max. objem vodnej nádržky na nečistoty (100 ml značka) je prekročený. • Prístroj je držaný hore dnom.	• Vyprázdnite nečistoty z vodnej nádržky. • Otočte prístroj do vzpriamenej polohy. (Stierka je hore)
Čistiaci čas je príliš krátky	• Batéria je vybitá	• Nabite batériu po dobu 6 hodín
Prístroj nepracuje	• Batéria je vybitá • Batéria je nefunkčná alebo mechanicky poškodená	• Nabite batériu po dobu 6 hodín • Obráťte sa na miestny zákaznícky servis Vileda (www.vileda.sk)
Nesvieti žiadne svetlo pri nabíjaní	• Nabíjačka nie je úplne zapojená do el. zásuvky . • Nabíjačka nie je úplne zapojená do nabíjacej zásuvky na prístroji. • Vadná el.zásuvka alebo nabíjačka.	• Úplne zasuňte nabíjačku do el . zásuvky . • Skontrolujte či je kábel nabíjačky úplne zapojený do zásuvky na prístroji. • Obráťte sa na miestny zákaznícky servis Vileda (www.vileda.sk)
Svetelný indikátor sa rozsvieti na červeno a bliká pomaly	• Batéria je takmer vybitá • Použitá nesprávna nabíjačka	• Nabite batériu po dobu 6 hodín • Používajte len batériu, ktorá je dodaná výrobcom

Pre ďalšiu pomoc, technické poradenstvo, alebo objednanie náhradných dielov sa obráťte na miestny zákaznícky servis Vileda (www.vileda.sk).

(TR)

Yeni Vileda Windomatic ürünümüzü satın aldığınız için teşekkür ederiz! Vileda Windomatic, pencerelerinizi istediğiniz herhangi bir pencere temizleme sıvısıyla sildikten sonra iz bırakmadan kurutan kullanımı basit bir vakumlu pencere temizleyicisidir. Bir el süpürgesi gibi çalışır ve pencere üzerine bastırılan kauçuk bir ağızı bulunur. Tüm kirli suyu emerek entegre su haznesine çeker. Bu iki katlı kauçuk ağız, pencerenizin üzerinde su damlalarının kalmamasını sağlar. Pencerelerde tek bir iz kalmaz, pencere çerçevesinde, pervazında ve zeminde de damla su olmaz... Keyfini çıkarın!

Bu kitapçık, Vileda Windomatic'in doğru ve emniyetli bir şekilde kullanılması için gerekli bir rehberdir. Bu nedenle, ürünü ilk defa kullanmadan önce tüm talimatları okumalı ve ileride başvurmak için bu kitapçığı saklamalısınız.

İÇİNDEKİLER:

Genel Uyarılar • Cihaz Parçaları • Kullanmaya Başlama • Talimatlar • Su haznesini boşaltın • Pili İlk Defa Şarj Etme ve Daha Sonra Yeniden Şarj Etme • Işık Göstergesi • Sorun Giderme • Çevre ve Ürünün Geri Dönüşümü • Pil Takımının İmhası • Teknik Özellikler • Garanti Bilgileri

⚠ **ÖNEMLİ:**

KULLANMADAN ÖNCE TÜM TALİMATLARI OKUYUNUZ. İLERİDE BAŞVURMAK ÜZERE BU TALİMATLARI SAKLAYINIZ.

SAĞLIK VE GÜVENLİK UYARILARI:

Elektrikli bir cihaz kullanırken yangın, elektrik çarpması, pil sızıntıları veya yaralanma risklerini azaltmak için aşağıdakilere bile birlikte temel güvenlik önlemlere yerine getirilmelidir: • Cihazı veya şarj aletini hiçbir zaman su veya başka bir sıvı içerisine daldırmayınız. • Hava deliklerinin arasına herhangi bir şey yerleştirmeyiniz. • Bu cihaz 8 ve üzeri yaştaki çocuklar ile fiziki, duyusal veya zihinsel becerileri kısıtlı olan veya bilgi ve tecrübe eksikliği bulunan kişiler tarafından, gözetim altında ve cihazın emniyetli bir şekilde kullanılmasına ilişkin talimat verilmesi ve olası tehlikelerin anlaşılması halinde kullanılabilir. [illegible] • Daha fazla yardım ve teknik bilgi almak ya da yedek parça sipariş etmek için lütfen Vileda'nın Müşteri Hizmetleri ile iletişime geçiniz (www.vileda.com).

SAKLAMA:

• Cihazı dik konumda saklayınız. • Cihazı kuru bir ortamda saklayınız. • Cihazı çocukların erişemeyecekleri bir yerde saklayınız. • Cihaz kullanımda değilken fişinin prize bağlı olmadığından emin olunuz. • Uzun süre kullanılmayacağı zaman cihazı tamamen şarj ediniz.

KULLANIM AMACI:

• Cihazı yalnızca bu kılavuzda belirtildiği şekilde kullanınız. Bu cihazın ek parçalarının ya da cihaz üzerindeki parçaların kullanma talimatları kılavuzunda önerildiği gibi kullanılmaması veya cihazın bu talimatlarda belirtildiği şekilde çalıştırılmaması durumunda yaralanma riski meydana gelebilir. • Pil ile çalışan bu cihazı yalnızca pencere, ayna ve fayans gibi pürüzsüz ve nemli yüzeyleri temizlemek için kullanınız. • Bu cihazı sert veya pürüzlü yüzeylerde kullanmayınız. • Bu cihazı yalnızca genel pencere temizleyicileri ile birlikte kullanınız (alkollü ya da köpüren temizleyicilerle kullanmayınız). • Tutuşabilir olan, yanan ya da duman çıkaran hiçbir şeyi cihaz ile almayınız.

KULLANMAYA BAŞLAMA

Başlamadan önce tüm koruyucu kartonları kaldırınız. Ürünü paketinden çıkarırken, hiçbir ek parçanın eksik olmadığından ve paketin içinde bulunanların hasar görmediğinden emin olunuz. Herhangi bir hasar farketmeniz durumunda, lütfen ürünü aldığınız satıcı ile iletişime geçiniz. Su emme başlığını yerine oturacak şekilde cihaza takınız. (Şekil 2). Cihazı ilk defa kullanmadan önce, pili 6 saat boyunca şarj ediniz. (Şekil 3). (Daha fazla bilgi için "Pili İlk Defa Şarj Etme ve Daha Sonra Yeniden Şarj Etme" bölümünü kontrol ediniz). Cihaz tamamen şarj olduktan sonra cihaz 20 dk. boyunca çalışabilir hale gelecektir.

TALİMATLAR

Pencerenizi istediğiniz herhangi bir pencere temizleme sıvısıyla sildikten sonra, Vileda Windomatic bir el süpürgesi gibi çalışarak ve tüm kirli suyu emerek entegre su haznesinde biriktirecektir. Cam temizleyicisini üreticinin talimatlarına uygun şekilde her zamanki gibi kullanınız ve yüzeyi tercih ettiğiniz bir yöntemle yıkayınız. (Şekil 4). Cihazı kullanmadan önce, sileceklerin üzerinde kirlerin bulunmadığından emin olunuz. Cihazı çalıştırınız. (Şekil 5). Cihaza hafif bir baskı uygulayarak silecekleri yüzeye temas edecek şekilde bastırınız. Esnek boyun kısmının kendisini ayarlaması sayesinde doğru açı otomatik bir şekilde ayarlanmış olacaktır. Cihazı yukarıdan aşağıya veya yatay bir şekilde çekerek sıvı temizleyiciyi eminiz. (Şekil 6 a 8). Yatay yüzeylerde, yere dökülmüş su gibi daha fazla miktarda sıvının emilmesi sırasında ise, temizlemek gereken olan yüzeyin üzerine getirmek ve cihazı kendinize doğru çekerek sıvının emilmesini sağlamak yeterlidir. (Şekil 6 a 8). Cihazın esnek başlığı sayesinde, temizlenecek yer tam olarak hedeflenerek ve yüzey üzerindeki sıvıyı çekme gücünü kaybetmeden erişilmesi zor bölgeler temizlenebilir. (Şekil 7).

CİHAZIN ÇALIŞMASINI DURDURMA

Cihazı düğmesinden kapatın ve cihazın altlığının üzerine yerleştirin (yerleştirme pozisyonu). (Şekil 9).

CİHAZIN TEMİZLİĞİ

Su Haznesini Boşaltma

Kirli su haznesi maksimum seviyede (1000 ml işareti) dolduktan sonra, lütfen hazneyi boşaltınız. Suyun maksimum seviyenin üzerine çıkması halinde, taşan su havalandırmaya kaçabilir. (Şekil 9). Cihaz, sapı yere bakacak şekilde kullanılıyorsa (örn. tavan lambaları için kullanılırken), her pencereden sonra kirli su haznesinin boşaltılması tavsiye edilir. Cihazı düğmesinden doğru kapatınız. Su haznesini çıkartma düğmesine basınız ve hazneyi cihazın gövdesinden çekerek çıkarınız. (Şekil 10). Su haznesini açmak için, haznenin üzerindeki parmak izi basılı bölüme bastırınız ve hazneyi açınız. Kirli suyun dökülmesini önlemek için parçaları birbirinden ayırmayınız. (Şekil 11). Su haznesini boşaltın. (Şekil 12).

Su Haznesini Temizleme

Hijyenik nedenlerden dolayı, her kullanımdan sonra kirli su haznesinin boşaltılması ve temizlenmesi tavsiye edilir. Su haznesi cihazın gövdesinden ayırdıktan ve hazneyi açtıktan sonra, boru seperatörü su haznesinin alt kısmından çekerek çıkarınız. (Şekil 13). Su haznesinin içini ve dışını suyun altında yıkayınız ya da bir bezle siliniz. (Şekil 14). ⚠ **UYARI:** Pencere temizleme cihazının parçaları bulaşık makinesinde YIKANMAMALIDIR! Boru seperatörü tekrardan su haznesinin alt bölümüne takınız. (Şekil 15). Su haznesinin üst ve alt kısımlarını yerlerine oturacak şekilde yeniden birbirine bağlayınız. (Şekil 16). Su haznesinin tamamını cihazın altında bulunan bölüme yerleştiriniz ve üst kısmını yerine oturduğuna dair ses gelecek şekilde cihaza yerleştiriniz. (Şekil 17).

Ana Cihazı Temizleme

Cihazı kapatınız. Cihaz ve silecekler nemli bir bezle temizlenebilir veya silinebilir. ⚠ **UYARI:** Cihazın dışını temizlerken solvent (çözücü) veya parlatıcı kullanmayınız. ⚠ **UYARI:** Cihazın gövdesinde elektrikli parçalar bulunmaktadır. Cihazı hiçbir zaman suyun içine daldırmayınız, bulaşık ya da çamaşır makinesinde yıkamayınız ve akan suyun altında temizlemeyiniz! Cihazı altlığı üzerinde dik konumda saklayınız. Cihazı kuru bir ortamda saklayınız. Daha fazla yardım ve teknik bilgi almak ya da yedek parça sipariş etmek için lütfen Vileda'nın Müşteri Hizmetleri ile iletişime geçiniz (www.vileda.com).

PİLİ İLK DEFA ŞARJ ETME VE DAHA SONRA YENİDEN ŞARJ ETME

Cihazı ilk defa kullanmadan önce, pilini 6 saat boyunca şarj ediniz.Pili şarj etmeye başlamadan önce cihazı düğmesinden kapatınız. Cihazla birlikte gelen şarj aletini, güç düğmelerinin altında bulunan şarj etme soketine takınız. Şarj aletinin fişini uygun bir elektrik prizine takınız. Şarj aleti pil şarj olurken prize takılarak pil şarj edilirken, ışık göstergesi KIRMIZI olacaktır. Şarj etme işlemi tamamlandıktan sonra ışık göstergesi YEŞİL olacaktır. Şarj aletinin fişini prizden çıkarınız. Şarj aletini kablosundan çekmeyiniz. [illegible] ⚠ **UYARI:** YALNIZCA CİHAZLA BİRLİKTE TEMİN EDİLEN ŞARJ ALETİNİ KULLANINIZ. ŞARJ ALETİNİ BAŞKA BİR ÜRÜN İÇİN KULLANMAYA ÇALIŞMAYINIZ VE BU CİHAZI BAŞKA BİR ŞARJ ALETİYLE ŞARJ ETMEYE ÇALIŞMAYINIZ. BU DURUM ÜRÜNE VE PİLE ZARAR VEREBİLİR VE GARANTİNİZİN GEÇERSİZ OLMASINA NEDEN OLUR. ⚠ **UYARI:** Pilin en iyi performansla çalışmaya devam etmesi için, ayda en az bir kere cihazın pilinin tamamen tüketilmesi ve yeniden tam olarak şarj edilmesi tavsiye edilir.

IŞIK GÖSTERGESİ

IŞIK YOK (motor çalışıyor):	Cihaz normal çalışıyor.	SÜREKLİ YANAN KIRMIZI IŞIK (şarj olurken):	Pil şarj oluyor
YAVAŞ YANIP SÖNEN KIRMIZI IŞIK (motor çalışıyor):	Zayıf pil (%20 veya daha az kalan şarj)	SÜREKLİ YANAN YEŞİL IŞIK (şarj olurken):	Pil tamamen şarj oldu
SÜREKLİ YANAN KIRMIZI IŞIK (motor çalışmıyor):	Pilin şarjı yok	HIZLI YANIP SÖNEN KIRMIZI IŞIK (şarj olurken):	Şarj esnasında pilde hasar olduğu tespit edildi
HIZLI YANIP SÖNEN KIRMIZI IŞIK (motor çalışmıyor):	Aşırı akım nedeniyle cihazın elektriği kesildi (örn. motorun pervanesi tıkanmış durumda)	YAVAŞ YANIP SÖNEN KIRMIZI IŞIK (şarj olurken):	Şarj esnasında yanlış şarj cihazı kullanıldığı tespit edildi

SORUN GİDERME

Sorun	Olası neden	Olası çözüm
İyi temizlememe ve sıvıyı zayıf bir şekilde çekme	• Silecek kirlenmiş durumda. • Su emme başlığı cihaza tam olarak oturmamış durumda.	• Sileceği ıslak bir bezle temizleyiniz. Gerekirse sileceği yenisiyle değiştiriniz. • Su emme başlığının cihaz gövdesine doğru bir şekilde yerleştiğinden emin olunuz.
Su haznesi sızıntı yapıyor	• Kirli su için maksimum doluluk seviyesi (1000 ml işareti) aşılmış durumda. • Cihaz baş aşağı bir şekilde tutuluyor.	• Kirli su haznesini boşaltınız. • Cihazı dik bir konumda olacak şekilde döndürünüz.
Temizleme süresi çok kısa	• Pilin şarjı yok.	• Pili 6 saat süreyle yeniden şarj ediniz.
Cihaz çalışmıyor	• Pilin şarjı yok. • Pilde hasar var veya mekanik bir kusur var.	• Pili 6 saat süreyle yeniden şarj ediniz. • Bulunduğunuz bölgedeki Vileda Müşteri Hizmetleri ile iletişime geçiniz (www.vileda.com).
Şarj olurken ışık yanmıyor	• Şarj aleti prize tam olarak yerleşmemiş durumda. • Şarj aleti cihaz üzerindeki şarj soketine tam olarak takılmamış durumda. • Priz ya da şarj aleti hasarlı.	• Şarj aletinin fişini elektrik prizine, yerine tam oturacak şekilde takınız. • Şarj aletinin kablosunun cihaz üzerindeki sokete tam olarak takılı olup olmadığını kontrol ediniz. • Bulunduğunuz bölgedeki Vileda Müşteri Hizmetleri ile iletişime geçiniz (www.vileda.com).
Işık göstergesi kırmızıya dönüyor ve yavaş bir şekilde yanıp sönüyor	• Pil zayıf • Yanlış şarj aleti kullanılıyor	• Pili 6 saat süreyle yeniden şarj ediniz. • Yalnızca üreticinin temin ettiği pili kullanınız.

Daha fazla yardım ve teknik bilgi almak ya da yedek parça sipariş etmek için bulunduğunuz bölgedeki Vileda Müşteri Hizmetleri ile iletişime geçiniz (www.vileda.com).

(RUS)

Благодарим вас за покупку нашего продукта ВИЛЕДА ВИНДО МАТИК. Это простой в использовании стеклоочиститель, который легко и быстро высушит ваши окна после мытья. Он работает как пылесос, стоит вам только прижать резиновый скребок к вашему окну. Мощность прибора позволяет быстро собрать всю грязь. Благодаря особой двухслойной резиновой насадке на вашем стекле не останется ни капли! Забудьте о разводах на вашем окне, о каплях на окне, подоконнике или полу. Наслаждайтесь!

Данное руководство предназначено для правильного и безопасного использования прибора ВИЛЕДА ВИНДО МАТИК. Рекомендуем прочитать инструкцию перед первым использованием прибора и сохранить этот документ для использования в будущем.

СОДЕРЖАНИЕ:

Предостережения • Комплектующие • Включение • Инструкции • Чистка прибора • Зарядка батареи • Индикатор света • Устранение неисправностей • Охрана окружающей среды и утилизация • Утилизация аккумулятора • Технические характеристики • Информация о гарантии

⚠ **ВАЖНО:**

Перед использованием ознакомьтесь с инструкцией. Сохраните инструкцию для дальнейшего использования.

ПРЕДОСТЕРЕЖЕНИЯ ОБ ОПАСНОСТИ ДЛЯ ЗДОРОВЬЯ:

• При использовании любого электрического прибора, необходимо соблюдать основные правила техники безопасности для того, чтобы снизить риск возникновения пожара, поражения электрическим током, получения травмы, в том числе: • Запрещается погружать устройство или аккумулятор в воду или другую жидкость; • Не засовывайте предметы в вентиляционные отверстия; [illegible] • Для получения дополнительной помощи, технических консультаций или для приобретения на заказ запасных частей, свяжитесь с местным центром обслуживания клиентов ВИЛЕДА (www.vileda.com).

УСЛОВИЯ ХРАНЕНИЯ:

• Хранить в вертикальном положении. • Хранить в сухом месте. • Хранить в недоступном для детей месте. • Во время хранения убедитесь, что прибор не подключен. • Перед длительным хранением прибора зарядите его полностью.

РУКОВОДСТВО ПОЛЬЗОВАТЕЛЯ:

• Используйте только так, как описано в данном руководстве. Использование любых принадлежностей или приспособлений при выполнении любой операции с данного устройства, не рекомендованных в данном руководстве, может представлять опасность получения травмы. • Используйте этот прибор только для очистки влажных гладких поверхностей, таких как окна, зеркала или плитки. • Не используйте прибор на неровных поверхностях. • Используйте этот прибор только с обычными моющими средствами для окон (без спирта, а также не пенообразные средства). • Не мойте то, что легко воспламеняется, вызывает жжение или дымится.

ВКЛЮЧЕНИЕ

Прежде чем начать, уберите все защитные коробки. При распаковке продукта убедитесь, что нет дефектов и что ни один из имеющихся пакетов не поврежден. При обнаружении любых повреждений свяжитесь с продавцом, у которого вы приобрели продукт. Прикрепите всасывающую насадку к корпусу, чтобы она встала на место. (Рисунок 2). Перед первым использованием зарядите аккумулятор в течение 6 часов. (Рисунок 3). (Ознакомьтесь с разделом "Зарядка аккумулятора" для более подробной информации). После полной зарядки устройства время работы прибора составляет 20 минут.

ИНСТРУКЦИИ

После того как вы вымыли свое окно с чистящим средством, ВИЛЕДА Виндо Матик работает как пылесос и вберет всю грязную воду в резервуар. Применяйте для чистки стекол в соответствии с инструкциями изготовителя и промывайте поверхность привычным для вас методом. (Рисунок 4). Перед использованием прибора убедитесь, что скребок чистый. Включите прибор. (Рисунок 5). Слегка прижмите прибор к очищаемой поверхности. Правильный угол будет выбран автоматически, благодаря гибкому креплению насадки прибора. Потяните прибор вверх или вниз или горизонтально по поверхности, расходуя моющее средство. (Рисунок 6 и 8). Воспользуйтесь пылесосом для того, чтобы собрать большое количество жидкости, направив прибор на грязную поверхность. Очистить труднодоступные места можно, воспользовавшись гибкой головкой прибора, которая вберет в себя всю грязь.(Рисунок 7).

ПРИОСТАНОВКА РАБОТЫ

Выключите прибор и поставьте его на подставку. (Рисунок 9).

ЧИСТКА ПРИБОРА

Слейте воду из резервуара.

После того как уровень грязной воды достигнет максимальной отметки (100мл.), пожалуйста, вылейте воду. (Рисунок 9). Если прибор используется ручкой вниз, рекомендуется опорожнить резервуар после очистки каждого окна. Выключить прибор. Надавите на кнопку спуска резервуара и вытащите резервуар из корпуса. (Рисунок 10). Чтобы открыть резервуар, надавите на "отпечатки" на крышке верхнего блока и нажмите. Во избежание пролития грязной воды, не отсоединяйте резервуар. (Рисунок 11). Слейте воду из резервуара. (Рисунок 12).

Очистка резервуара

Из-за гигиенических соображений рекомендуется опорожнить резервуар от грязной воды после каждого использования. После извлечения резервуара из корпуса, откройте его, вытащите трубку - разделитель, вынимая её с нижней части резервуара. (Рисунок 13). Очистите внутреннюю и внешнюю сторону резервуара под проточной водой или тряпкой. (Рисунок 14). ⚠ **ВНИМАНИЕ:** Компоненты прибора ВИНДО ВАКУУМ НЕ мыть в посудомоечной машине! Верните трубку - разделитель обратно в резервуар. (Рисунок 15). Прикрепите верхний и нижний резервуар на место. (Рисунок 16). Прикрепите резервуар для воды к корпусу, установив его на место в нижней части и толкая верхнюю часть к корпусу, пока он не встанет на место, раздастся щелчок. (Рисунок 17).

Очистка основного устройства

Выключите прибор.Корпус и скребок можно очистить или протереть влажной салфеткой. ⚠ **ВНИМАНИЕ:** не используйте растворители или полирующие средства для очистки корпуса. ⚠ **ПРЕДУПРЕЖДЕНИЕ:** корпус содержит электрические компоненты. Запрещается погружать прибор в воду, мыть в посудомоечной машине и стиральной машине, а также нельзя чистить под струей воды! Хранить прибор на подставке в вертикальном положении. Хранить прибор в сухом месте. Для получения дополнительной помощи, технических консультаций, или приобретения на заказ запасных частей, свяжитесь с местным центром обслуживания клиентов ВИЛЕДА (www.vileda.com).

ЗАРЯДКА БАТАРЕИ

Перед первым использованием заряжайте аккумулятор в течение 6 часов. Выключите устройство перед зарядкой. Подключите комплект зарядного устройства в соответствующий разъем у прибора, расположенный под кнопками питания. Подключите зарядное устройство в подходящую электрическую розетку. Световой индикатор загорится красным, когда зарядное устройство подключено, и батарея заряжается . Световой индикатор загорится зеленым после завершения зарядки. Отключите зарядное устройство от розетки. Не тяните за зарядный шнур, возьмитесь за зарядное устройство и потяните, чтобы отключить его из розетки. Необходимо около 6 часов , чтобы полностью зарядить батарею. Устройство автоматически останавливается из-за низкого уровня заряда батареи. Если работающий прибор подключить к зарядному устройству, двигатель немедленно остановится и батарея начнет заряжаться. ⚠ **ПРЕДУПРЕЖДЕНИЕ:** используйте ТОЛЬКО то зарядное устройство, которое поставляется вместе с изделием. НЕ ПЫТАЙТЕСЬ использовать зарядное устройство с любым другим продуктом. НЕ пытайтесь заряжать ЭТОТ ПРОДУКТ С ДРУГИМ зарядным устройством, потому что это может повредить продукт и аккумулятор и может привести к аннулированию вашей гарантии. ⚠ **ВНИМАНИЕ:** Для поддержания максимальной производительности батареи рекомендуется прибор полностью разрядить, а затем полностью зарядить хотя бы не реже одного раза в месяц.

ИНДИКАТОР СВЕТА

Свет не горит (двигатель работает):	Устройство работает нормально	Красный свет горит не мигая (во время зарядки):	Аккумулятор заряжается
Медленно мигает КРАСНЫЙ свет (двигатель работает):	Слабый аккумулятор (сел полностью или менее 20% мощности)	Зеленый свет горит не мигая (во время зарядки):	Батарея полностью заряжена
Красный горит не мигая (двигатель остановлен):	аккумулятор разрядился.	БЫСТРО мигает красный свет (во время зарядки):	Обнаружение поврежденного аккумулятора во время зарядки
Быстро мигает красный свет (двигатель остановлен):	перегрузка тока (что-то блокируется).	Медленно мигает красный свет (во время зарядки):	подключен неподходящий аккумулятор.

УСТРАНЕНИЕ НЕИСПРАВНОСТЕЙ

Проблема	Возможные причины	Возможные решения
Плохо чистит, плохо собирает воду.	• Загрязнилось чистящее резиновое основание (скребок). • Насадка не до конца встроена в прибор.	• Почистить скребок влажной салфеткой. При необходимости заменить его. • Убедитесь, что насадка крепко прикреплена к корпусу прибора.
Вода вытекает из резервуара.	• Превышен максимальный объем (100 мл.) грязной воды в резервуаре. • Прибор используется вверх ногами.	• Вылейте грязную воду из резервуара • Переверните прибор в правильное положение.
Слишком маленькое время чистки.	• Разряжен аккумулятор	• Заряжайте аккумулятор в течение 6 часов.
Блок не работает	• Разряжен аккумулятор • Аккумулятор поврежден или есть технические проблемы.	• Заряжайте аккумулятор в течение 6 часов. • Свяжитесь с центром обслуживания клиентов ВИЛЕДА (www.vileda.com).
Не горит индикатор во время зарядки.	• Аккумулятор не полностью воткнут в розетку. • Аккумулятор не полностью вставлен в разъем зарядки устройства. • Розетка или разъем неисправны.	• Воткните шнур аккумулятора полностью в розетку. • Проверьте, что шнур аккумулятора полностью вошел в разъем. • Свяжитесь с центром обслуживания клиентов ВИЛЕДА (www.vileda.com).
Загорелся красный свет и медленно мигает.	• Аккумулятор разряжен. • Используете неподходящее зарядное устройство.	• Заряжайте аккумулятор в течение 6 часов. • Используйте только рекомендованный производителем аккумулятор.

Для получения дополнительной помощи, технических консультаций, или для приобретения на заказ запасных частей, свяжитесь с местным центром обслуживания клиентов ВИЛЕДА (www.vileda.com).

(EST)

Täname, et ostsite meie uue Vileda Windomatic aknapesuri. Windomatic on lihtsalt kasutatav, mis kuivatab Sinu pestud aknad ilma triipe jätmata. Pesuri kummist imemishuulik, mis surub vajaliku vastu akent, kogub sisseehitatud paaki pesuvee koos kõige pealt. Unusta plekid aknal, veetilgad aknalaual või põrandal... Naudi seda!

Käesolev juhend tagab toote õige ja ohutu kasutuse. Enne seadme esmakordset kasutamist lugege kasutusjuhend korralikult läbi ja hoidke see hilisema kasutamise tarbeks alles.

SISUKORD:

Ettevaatusabinõu • Koostisosad • Kasutuselevõtt • Juhendid • Seadme puhastamine • Aku laadimine • Indikaator tuli • Probleemid • Keskkonnakaitse ja taaskasutus • Akude hävitamine • Tehniline info Garantii tingimused

⚠ **ETTEVAATUSABINÕU:**

ENNE SEADME ESMAKORDSET KASUTAMIST LUGEGE LÄBI KASUTUSJUHEND. HOIDKE KASUTUSJUHEND ALLES HILISEMA KASUTAMISE TARBEKS.

OHUTUSALASED MÄRKUSED:

Kui kasutate seadet tuleb kinni pidada elementaarsetest ohutusnõuetest, et vähendada tulekahju, elektrilöögi, lekke ohtu. Sealhulgas tuleb järgida järgmisi nõudeid : • Mitte kunagi ärge asetage seadet vette või mõnda muusse vedelikku. • Ärge asetage õhutusavadesse esemeid • Seadet võivad kasutada üle 8 aasta vanused lapsed, piiratud füüsiliste, sensoorsete või vaimsete võimetega inimesed või kogemuste ja/või teadmisteta inimesed AINULT SEL JUHUL kui nende üle teostab järelvalvet mõni nende ohutuse eest vastutav isik või on saanud temalt juhiseid seadme ohutu kasutamise kohta ja mõistnud sellega kaasnevaid ohtusid. [illegible] • Täiendav abi, tehniline nõustamine, varuosade vahetus või tellimine - võtke palun ühendust Vileda klienditeenindusega (www.vileda.com)

HOIUSTAMINE:

• Hoida püstiasendis. • Hoida kuivas kohas. • Hoidke eemal laste käeulatusest. • Veenduge, et seade on puhkeasendis välja lülitatud. • Laadige seadet enne, kui see jääb pikemaks ajaks seisma.

KASUTAMINE:

• Vältimaks kahjustusi ja õnnetusi, kasutage seadet ainult käesolevas juhendis kirjeldatud viisil. • Kasutage seda akutoitel seadet ainult niiskete siledate pindade nagu aknad, peeglid või keraamilised pinnad puhastamiseks. • Mitte kasutada karedatel pindadel. • Kasutage seadet ainult tavapäraste aknapuhastusvahenditega (mitte piiritus ega vahtpuhasti) • Ärge koristage midagi, mis on süttiv, põleb või suitseb.

KASUTUSELEVÕTT

Seadme lahtipakkimisel kontrollida, kas kõik osad on olemas ja kahjustamata. Kui märkate, et midagi on katki või puudu, võtke ühendust edasimüüjaga, kellelt toote ostsite. Kinnitage imiotsik seadme külge, kuni olete kindel,et see lukustub (joonis 2). Enne esmakasutamist laadige akut 6 tundi. (joonis 3). täpsema info saamiseks lugege lõiku "Aku laadimine". Aku tööaeg peale täislaadimist on 20 minutit

JUHISED

Peale akna pesu pesemisvahendiga, imab pesuri kummist imemishuulik musta pesuvee seadme sisseehitatud paaki. Pese aken pesemisvahendi ja lapiga (joonis 4). Enne seadme kasutamist veendu, et kaabits on puhas. Lülitage seade sisse. (joonis 5). Avalda seadmele kerget survet ja vajuta kaabits vastu puhastatavat pinda. Tänu paindlikule kaelale leiab kaabits automaatselt õige nurga. Seadmega võib töötada nii ülevalt alla kui horisontaalselt (joonised 6 ja 8). Kui juhtub, et peate koristama suuremat kogust vedelikku, näiteks on veeklaas ümber läinud, asetage seade puhastatavale pinnale ja tõmmake üle vedeliku. Tänu paindlikule kaelale pääseb puhastama ka raskesti ligipääsetavaid kohti, kaotamata kontakti ja imamisvõimet puhastatava pinnaga. (joonis 7).

TÖÖ LÕPETAMINE

Lülitage seade välja ja hoiustage püstiasendis. (joonis 9).

SEADME PUHASTAMINE

Veemahuti tühjendamine

Kui veemahuti on musta vett täis tasemeni 100ml, palun tühjendage kohe paak, muidu võib vesi sattuda ventilatsiooni. (joonis 9). Kui seadet on kasutatud käepide allapoole (katuseaknad) on soovitav paak tühjendada peale iga akna pesu. Lülitage seade välja. Vabastage paagi lukustus ja eemaldage. (joonis 10). Paagi avamiseks suruga näppudega paagile ja avaga paak (joonis 11). Tühjendage paak. (joonis 12).

Veepaagi puhastamine

Tagamaks toote hügieenilisus, on veepaaki soovitav tühjendada ja puhastada peale igat kasutuskorda. Pärast veepaagi eemaldamist ja avamist, eemaldage ka separaator. (joonis 13). Loputage veepaaki voolava vee all. (joonis 14). ⚠ **HOIATUS:** Seadet EI TOHI pesta nõudepesumasinas Asetage separaator tagasi veepaaki. (joonis 15). Ühendage veepaagi osad omavahel uuesti kokku. (joonis 16). Ühendage veepaak põhiseadmega, kuni see lukustub kuuldavalt. (joonis 17).

Põhiseadme puhastamine

Lülitage seade välja. Puhastage põhiseadet ja kaabitsat niiske lapiga. ⚠ **HOIATUS:** Seadme välispinna puhastamiseks ärge kasutage lahusteid ega poleerimisvahendeid. ⚠ **HOIATUS:** Põhiseade sisaldab elektrilisi komponente, seda ei tohi kasta vette, puhastada nõudepesumasinas ega voolava vee all. Hoiustage seadet püstiasendis kuivades ruumides. Täiendav abi, tehniline nõustamine, varuosade vahetus või tellimine - võtke palun ühendust Vileda klienditeenindusega (www.vileda.com)

AKU LAADIMINE

Enne esmakasutamist laadige akut 6 tundi. Enne laadimist lülitage seade välja. Ühendage laadimiskaabel laadimispesasse, mis asub seadme ON/OFF nupu all. Ühendage laadija pistikupesaga. Laadimise ajal põleb punane indikaatortuli. Kui aku on täislaadinud, süttib roheline tuli. Eemaldage laadija vooluvõrgust. Mitte tõmmata seadet juhtmest, pistikust väljatõmbamiseks võta laadijast kinni. Tühjaks saanud aku laadimiseks kulub umbes 6 tundi. Kui seade sisse lülitatud ja ühendatud laadijaga, peatub mootor kohesel ja aku hakkab laadima. ⚠ **HOIATUS:** Laadija on mõeldud vaid selle seadme aku laadimiseks. Mitte laadida teiste laadijatega - tulemuseks on rike ja kaotate garantii. ⚠ **HOIATUS:** Et tagada seadme parim tulemus ja vastupidavus soovitame vähemalt 1 kord kuus seade täielikult tühjaks laadida ja seejärel täielikult täis laadida.

INDIKAATORTULED

TULUKE EI PÕLE (mootor töötab):	Seade töötab normaalselt.	PÕLEB PIDEVALT PUNANE(laadimise ajal):	Aku laeb.
AEGLASELT VILKUV PUNANE (mootor töötab):	Aku tühjenemas (~20%)	PÕLEB PIDEVALT ROHELINE :	Aku on täis.
PÕLEB PIDEVALT PUNANE (mootor seiskub):	Aku on tühi.	KIIRELT VILKUV PUNANE (laadimise ajal):	Aku kahjustus laadimise ajal.
KIIRELT VILKUV PUNANE(mootor seiskub): (nt. tiivik on blokeerunud)	mootor on mingil põhjusel ülekuumenenud	AEGLASELT VILKUV PUNANE (laadimise ajal):	laadimine vale laadijaga.

PROBLEEMID

Probleem	Võimalik põhjus	Võimalik lahendus
Kehva puhastus ja vedeliku-imu.	• Kaabits on määrdunud • Otsik ei ole täielikult põhiseadmega ühendatud.	• Puhastage kaabits märja lapiga, vajadusel vahetage kaabits • Veenduge, et otsik on põhiseadmega korralikult ühendatud.
Veepaak lekib	• Veemahuti on täis tasemeni 100 ml • Seadet on hoitud tagurpidi.	• Tühjendage musta vee paak • Pöörake seade õiget pidi
Puhastusaeg on liiga lühike	• Aku on tühi	• Laadige akut 6 tundi
Seade ei tööta	• Aku on tühi • Aku on kahjustatud või mehaaniliine viga.	• Laadige akut 6 tundi • Võtke ühendust Vileda klienditeenindusega (www.vileda.com)
Laadimise ajal tuli ei põle.	• Laadija pole korralikult ühendatud vooluvõrguga. • Laadija pole korralikult ühendatud seadmega. • Defektne laadija või pistikupesa	• Kontrolli laadija ühendust vooluvõrguga • Kontrolli laadija ühendust seadmega. • Võtke ühendust Vileda klienditeenindusega (www.vileda.com)
Aeglaselt vilkuv punane indikaatortuluke	• Aku on tühi • Kasutatakse vale laadijat	• Laadige akut 6 tundi • Kasutage ainult tootja poolt lubatud akut.

Täiendav abi, tehniline nõustamine, varuosade vahetus või tellimine - võtke palun ühendust Vileda klienditeenindusega (www.vileda.com).

(LT)

Dėkojame, kad įsigijote naująjį Vileda "Windomatic". Vileda "Windomatic" yra lengvo naudojimo siurbiantis langų valytuvas, kuris išdžiovina Jūsų langus nepalikdamas dryžių po to, kai juos nuvalote su Jūsų mėgiamu langų valikliu. Jis veikia kaip rankinis siurblys, turintis guminę juostelę, kuri prigludo prie lango. Jis susiurbia visą purviną vandenį į integruotą vandens talpyklą. Dėka dvigubo lenkimo guminės juostelės nei vienas vandens lašas neliks ant Jūsų lango. Jokių dryžių ant lango, lango rėmo, palangės ar grindų... Mėgaukitės!

Ši instrukcija aprašo teisingą ir saugų Vileda "Windomatic" produkto naudojimą. Dėl to turėtumėte perskaityti šią instrukciją prieš naudodamiesi produktu pirmą kartą ir pasilikti ją tolesniam naudojimui ateityje.

TURINYS:

Bendrieji įspėjimai • Prietaiso dalys • Pradžia • Instrukcijos • Prietaiso valymas • Baterijos įkrovimas • Šviesos indikatorius • Trikdžių diagnostika • Aplinkosauga ir produkto perdirbimas • Baterijos utilizavimas • Techninės specifikacijos • Garantinė informacija

⚠ **SVARBU:**

PERSKAITYKITE VISĄ INSTRUKCIJĄ PRIEŠ NAUDODAMIESI PRIETAISU. SAUGOKITE INSTRUKCIJĄ, NES JOS GALI PRIREIKTI ATEITYJE

SVEIKATOS IR SAUGUMO PERSPĖJIMAI:

Naudojant bet kokį elektros prietaisą, visuomet reikia imtis pagrindinių saugos priemonių norint išvengti gaisro, elektros šoko, baterijų tekėjimo ar asmeninių traumų rizikos, įskaitant: [illegible] (www.vileda.com)

LAIKYMAS:

• Pietaisą laikykite vertikaliai. • Laikykite sausoje vietoje. • Saugokite vaikams nepasiekiamoje vietoje. • Įsitikinkite, kad prietaisas nėra įjungtas saugojimo metu. • Pilnai įkraukite prietaisą prieš padėdami jį ilgesniam laikui.

PASKIRTIS:

• Naudokite tik taip, kaip nurodyta šioje instrukcijoje. Bet kurio priedo panaudojimas, ar bet kokios operacijos atlikimas su prietaisu kitaip, nei aprašyta šioje instrukcijoje, gali sukelti asmens sužalojimo riziką. • Šiuo baterijų naudojančiu prietaisu valykite tik drėgnus, lygius paviršius, pavyzdžiui, langus, veidrodžius ar plyteles. • Nenaudokite šiurkščiuose paviršiuose. [illegible] • Nesiurbkite degių, degančių ar rūkstančių medžiagų.

PRADŽIA

Prieš pradėdami nuimkite visus apsauginius kartonus. Išpakuodami produktą įsitikinkite, kad nėra trūkstamų dalių ir, kad jokios detalės nėra pažeistos. Jei radote pažeistų dalių, susisiekite su produktą pardavusiu pardavėju. Prijunkite siurbtuvo galvą prie pagrindinio kol išgirsite spragtelėjimą. (pav. 2). Kraukite bateriją 6 valandas prieš naudojant pirmą kartą. (pav. 3). (Detalesnė informacija pateikta skyriuje "Baterijos įkrovimas"). Pilnai pakrautas prietaisas veikia 20 minučių.

INSTRUKCIJOS

Nuplovus langus su mėgiamu langų valikliu, naudokite Vileda "Windomatic" kaip siurblį, kuris susiurbia purviną vandenį į prietaise integruotą vandens talpyklą. Išpurkškite langą įprastu langų plovimo skysčiu vadovaudamiesi gamintojo instrukcijomis ir nuvalykite langą Jums priimtinu būdu. (pav. 4). Prieš naudodami prietaisą, įsitikinkite, kad guminė valytuvo juostelė nepurvina. Įjunkite prietaisą. (pav. 5). Nestipriai spauskite prietaisą, kad guminė juostelė prisispaustų prie valomo paviršiaus. Prietaisas automatiškai pritaikys reikiamą valymo kampą dėka lankstaus kaklelio. Vertikaliai arba horizontaliai siurbkite valiklio liekanas nuo lango paviršiaus. (pav. 6 ir 8). Prireikus siurbti didesnį skysčių kiekį su prietaisu ant horizontalių paviršių, pavyzdžiui, jei išliejote stiklinę vandens, tiesiog priglauskite prietaisą prie paviršiaus ir traukite prietaisą per skystį. Dėka lankstaus prietaiso kaklelio, juo galima siurbti ir sunkiai pasiekiamas vietas nepraradus kontakto su paviršiumi ir siurbimo galios. (pav. 7).

DARBO PERTRAUKIMAS

Išjunkite prietaisą ir pastatykite ant pavirŝiaus (stovėjimo padėtis). (pav. 9).

PRIETAISO VALYMAS

Vandens talpyklos ištuštinimas

Pasiekę maksimalią vandens ribą (100 ml) purvino vandens talpykloje, vandenį išpilkite. Viršijus maksimalią vandens talpos ribą, vanduo gali patekti į ventiliaciją. (pav. 9). Jei prietaisas naudojamas apverstoje pozicijoje (pavyzdžiui, valant stoglangius), rekomenduojama ištuštinti vandens talpyklą po kiekvieno lango valymo. Išjunkite prietaisą. Paspauskite vandens talpyklos atidarymo mygtuką ir išimkite vandens talpyklą iš prietaiso. (pav. 10). Norėdami atidaryti vandens talpyklą, spauskite talpyklos vietas, kuriose įspausti pirštų antspaudai, ir atidarykite ją. Norėdami išvengti purvino vandens išsiliejimo, atskirai detalių netempkite. (pav. 11). Ištuštinkite talpyklą. (pav. 12).

Vandens talpyklos valymas

Higienos sumetimais rekomenduojama ištuštinti ir išplauti purvino vandens talpyklą po kiekvieno naudojimo. Išėmę vandens talpyklą iš prietaiso ir ją atidarę, išimkite vamzdžio skirtuką traukdami jį iš vandens talpyklos apatinės dalies. (pav. 13). Po tekančiu vandeniu ar su servetėle išvalykite vandens talpyklos vidinę ir išorinę puses. (pav. 14). ⚠ **PERSPĖJIMAS:** Langų siurblio detalės ir priedus NĖRA saugu plauti indaplovėje! Įstatykite vamzdžio skirtuką atgal į apatinę vandens talpyklos dalį. (pav. 15). Sujunkite apatinę ir viršutinę vandens talpyklos dalis kartu, jas sutvirtindami. (pav. 16). Įdėkite vandens talpyklą atgal į prietaisą pirmiausia įstatydami apatinę vandens talpyklos dalį ir stumdami viršutinę dalį į prietaisą, kol ji užsifiksuos. (pav. 17).

Prietaiso valymas

Išjunkite prietaisą. Prietaisą ir guminę valymo juostelę galima valyti su drėgna šluoste. ⚠ **PERSPĖJIMAS:** prietaiso valymui draudžiama naudoti tirpiklius ar poliravimo priemones. ⚠ **PERSPĖJIMAS:** prietaisas turi elektrinių sudedamųjų dalių. Draudžiama nardinti prietaisą į vandenį, plauti jį indaplovėje ar skalbimo mašinoje ir valyti jį po tekančiu vandeniu! Laikykite prietaisą vertikalioje padėtyje, sausoje vietoje. Tolesnė pagalba, techniniai patarimai ar atsarginių dalių užsakymai vykdomi per Vileda klientų aptarnavimo centrą (www.vileda.com).

BATERIJOS ĮKROVIMAS

Kraukite bateriją 6 valandas prieš naudojant pirmą kartą. Prieš pradedant krauti bateriją, išjunkite prietaisą. Kroviklį įjunkite į prietaiso įkrovimo lizdą, kuris įmontuotas po prietaiso įjungimo mygtuku. Įjunkite maitinimo laidą į atitinkamą elektros lizdą. Šviesos indikatorius užsidegs raudonai, parodydamas, kad baterija kraunama. Kai prietaisas bus pilnai įkrautas, šviesos indikatorius užsidegs žaliai. Išjunkite kroviklį iš elektros lizdo. Netraukite laido, suimkite kroviklio galvutę ir ištraukite ją iš elektros lizdo. Baterijai išsikrovus prireikia maždaug 6 valandų ją vėl įkrauti. Jei kroviklį prijungsite kol prietaisas dar įjungtas, motoras automatiškai nustos veikti ir prietaiso baterija bus kraunama. ⚠ **PERSPĖJIMAS:** NAUDOKITE TIK TĄ KROVIKLĮ, KURĮ SUTEIKĖ GAMINTOJAS PRIE ŠIO PRODUKTO. DRAUDŽIAMA BANDYTI ĮKRAUTI BET KOKĮ KITĄ PRIETAISĄ SU ŠIUO KROVIKLIU, BEI ĮKRAUTI ŠĮ PRIETAISĄ SU BET KOKIU KITU KROVIKLIU, KADANGI TAI GALI SUGADINTI PRODUKTĄ IR BATERIJĄ, BE TO, TAI ANULIUOS SUTEIKTĄ GARANTIJĄ. ⚠ **PERSPĖJIMAS:** Norint kuo ilgiau išlaikyti prietaiso bateriją puikiai veikiančią, rekomenduojame pilnai iškrauti ir įkrauti bateriją bent kartą per mėnesį.

ŠVIESOS INDIKATORIUS

ŠVIESA NEDEGA (motoras veikia):	Prietaisas veikia normaliai	DEGA RAUDONA ŠVIESA (kraunant prietaisą):	Baterija kraunama
LETAI MIRKSINTI RAUDONA ŠVIESA (motoras veikia):	Baterija baigia išsikrauti (liko 20% ar mažiau energijos)	DEGA ŽALIA ŠVIESA (kraunant prietaisą):	Baterija pilnai įkrauta
DEGA RAUDONA ŠVIESA (motoras neveikia):	Išsikrovė baterija	GREITAI MIRKSINTI RAUDONA ŠVIESA: (kraunant punkja)	Kraunant prietaisą aptiktas baterijos gedimas
GREITAI MIRKSINTI RAUDONA ŠVIESA (motoras neveikia):	Aktyvuotas viršsrovių atjungimas (pvz.: užsiblokavo siurbliaratis)	LĖTAI MIRKSINIT RAUDONA ŠVIESA: (kraunant prietaisą):	Aptinktas netinkamas kroviklis

TRIKDŽIŲ DIAGNOSTIKA

Problema	Galimos priežastys	Galimi sprendimai
Prastai valo ir surenka skystį	• Guminė juostelė yra sugadinta. • Siurbtuvo galva ne iki galo įstumta į prietaisą.	• Drėgna šluoste nuvalykite guminę juostelę. Pakeiskite guminę juostelę nauja, jei būtina. • Įsitikinkite, kad siurbtuvo galva ir prietaisas teisingai sujungta su prietaisu.
Vanduo teka iš vandens talpyklos	• Viršyta maksimali (100 ml) vandens talpyklos riba. • Prietaisas laikomas apverstoje pozicijoje.	• Ištuštinkite vandens talpyklą. • Pastatykite prietaisą į vertikalią padėtį.
Per trumpas valymo laikas	• Išsikrovė baterija	• Kraukite bateriją 6 valandas.
Prietaisas neveikia	• Išsikrovė baterija • Pažeista baterija, mechaninis defektas	• Kraukite bateriją 6 valandas. • Susisiekite su vietiniu Vileda klientų aptarnavimo centru (www.vileda.com).
Kraunant prietaisą nedega šviesos indikatorius	• Kroviklis ne iki galo įkištas į elektros lizdą. • Kroviklis ne iki galo įkištas į prietaiso krovimo lizdą. • Prietaiso krovimo lizdas arba kroviklis yra su defektu.	• Iki galo įkiškite kroviklį į elektros lizdą. • Iki galo įkiškite kroviklį į prietaiso krovimo lizdą. • Susisiekite su vietiniu Vileda klientų aptarnavimo centru (www.vileda.com).
Šviesos indikatorius užsidega raudonai ir lėtai mirksi	• Baterija baigia išsikrauti. • Krovimui naudojamas netinkamas kroviklis.	• Kraukite bateriją 6 valandas. • Naudokite tik tą kroviklį, kurį suteikė gamintojas.

Tolesnė pagalba, techniniai patarimai ar atsarginių dalių užsakymai vykdomi per Vileda klientų aptarnavimo centrą (www.vileda.com)

(LV)

Paldies, ka iegādājāties mūsu jauno Vileda Windomatic. Vileda Windomatic ir vienkārši izmantojams logu vakuuma sūcējs, kas nožāvē Jūsu logus bez švīkām pēc tam, kad esat nomazgājis tos ar Jūsu iecienīto logu tīrīšanas šķidrumu. Tas darbojas tāpat kā rokas putekļu sūcējs ar gumijas apmali, kas piespiežas pie loga stikla. Tas efektīvi iesūc visu netīro ūdeni iebūvētā ūdens tvertnē. Pateicoties īpašajai 2 kārtu gumijas apmalei, uz Jūsu loga nepaliks neviens ūdens piliens. Nekādu švīku uz Jūsu loga, nekādu pilienu uz loga rāmja, palodzes un grīdas ... Izbaudiet to!

Šajā rokasgrāmatā ir sniegti pareizas un drošas Vileda Windomatic lietošanas norādījumi. Tādēļ Jums pirms izstrādājuma pirmās lietošanas vajadzētu izlasīt visas instrukcijas un saglabāt šo dokumentu izmantošanai nākotnē.

SATURS:

• Vispārējie brīdinājumi • Ierīces sastāvdaļas • Darba uzsākšana • Norādījumi • Ierīces tīrīšana • Akumulatora uzlāde un atkārtota uzlāde • Gaismas indikators • Problēmu novēršana • Vide un produkta utilizācija • Atbrīvošanās no akumulatora • Tehniskā specifikācija • Garantijas informācija

⚠ **SVARĪGI:**

PIRMS LIETOŠANAS IZLASĪT VISAS INSTRUKCIJAS. SAGLABĀT INSTRUKCIJAS IZMANTOŠANAI NĀKOTNĒ

VESELĪBAS UN DROŠĪBAS BRĪDINĀJUMI:

Lietojot jebkuru elektroierīci, vienmēr jāievēro pamata piesardzības noteikumi, lai samazinātu ugunsgrēka, elektriskās strāvas trieciena, akumulatora noplūdes vai miesas bojājumu risku, tostarp šādi: [illegible] (www.vileda.com).

UZGLABĀŠANA:

• Uzglabāt vertikālā stāvoklī. • Glabāt sausā vietā • Glabāt bērniem nepieejamā vietā • Pārliecinieties, ka uzglabāšanas laikā ierīce nav ieslēgta • Pirms ilgākas uzglabāšanas, uzlādējiet ierīci pilnīgi.

PAREDZĒTĀ IZMANTOŠANA:

[illegible]

DARBA UZSĀKŠANA

[illegible] Pievienojiet nosūkšanas sprauslu galvenajai ierīcei, līdz tā iekļaujas savā vietā (Zīmējums 2). Uzlādējiet akumulatoru 6 stundas pirms lietošanas (Zīmējums 3). (sīkākai informācijai skatīt sadaļu "Akumulatora uzlādēšana un atkārtota uzlāde"). Pēc ierīces pilnas uzlādes tās darbības laiks ir 20 minūtes.

NORĀDĪJUMI

[illegible] (Zīmējums 4). [illegible] (Zīmējums 5). [illegible] (Zīmējumi 6 un 8). [illegible] (Zīmējums 7).

DARBA PĀRTRAUKŠANA

Izslēdziet ierīci un uzlieciet to uz pamatnes (stāvēšanas pozīcija) (9.zīmējums). (Zīmējums 9).

IERĪCES TĪRĪŠANA

Ūdens izliešana no tvertnes

Tiklīdz ir sasniegts netīrā ūdens tvertnes maksimālais piepildīšanas līmenis (100 ml atzīme), lūdzu, iztukšojiet to. Ja maksimālais līmenis ir pārsniegts, ūdens var iekļūt ventilācijā (Zīmējums 9). [illegible] (Zīmējums 10). [illegible] (Zīmējums 11). Iztukšojiet tvertni (Zīmējums 12).

Ūdens tvertnes tīrīšana

[illegible] (Zīmējums 13). [illegible] **BRĪDINĀJUMS:** Window Vaccum komponentus NEVAR mazgāt trauku mazgājamā mašīnā! [illegible] (Zīmējums 15). [illegible] (Zīmējums 16). [illegible] (Zīmējums 17).

Galvenās ierīces tīrīšana

Izslēdziet ierīci. Galveno ierīci, tāpat kā arī gumijas apmali, var notīrīt vai noslaucīt ar mitru drānu. ⚠ **BRĪDINĀJUMS:** tīrot ierīces ārpusi, nelietojiet šķīdinātājus vai pulēšanas līdzekļus. ⚠ **BRĪDINĀJUMS:** galvenā ierīce satur elektriskas sastāvdaļas. [illegible] (www.vileda.com).

AKUMULATORA UZLĀDE UN ATKĀRTOTA UZLĀDE

Uzlādēt akumulatoru 6 stundas pirms pirmās lietošanas reizes. Izslēdziet ierīci pirms uzlādes. [illegible] ⚠ **BRĪDINĀJUMS:** IZMANTOJIET TIKAI TO LĀDĒTĀJU, KAS IETILPST IERĪCES KOMPLEKTĀ. NEMĒĢINIET LIETOT LĀDĒTĀJU AR KĀDU CITU IERĪCI, NEDZ ARĪ MĒĢINIET UZLĀDĒT ŠO IERĪCI AR CITU LĀDĒTĀJU, JO TAS VAR SABOJĀT IERĪCI UN AKUMULATORU, KĀ ARĪ PĀRTRAUKS GARANTIJAS SPĒKĀ ESAMĪBU. ⚠ **BRĪDINĀJUMS:** Lai saglabātu maksimālu akumulatora veiktspēju, ir ieteicams pilnībā izlādēt ierīces akumulatoru un pēc tam pilnībā uzlādēt vismaz reizi mēnesī.

GAISMAS INDIKATORS

GAISMA NEDEG (motors darbojas):	Ierīce darbojas normāli	PASTĀVĪGI DEG SARKANĀ GAISMA (uzlādes laikā):	akumulators tiek uzlādēts
LĒNI MIRGO SARKANĀ GAISMA (motors darbojas): (20% no jaudas vai mazāk)	zems akumulatora uzlādes līmenis	PASTĀVĪGI DEG ZAĻĀ GAISMA (uzlādes laikā):	Akumulators ir pilnībā uzlādēts
PASTĀVĪGI DEG SARKANĀ GAISMA (motors nedarbojas):	akumulators ir izlādējies	ĀTRI MIRGO SARKANĀ GAISMA (uzlādes laikā):	uzlādes laikā konstatēts akumulatora bojājums
ĀTRI MIRGO SARKANĀ GAISMA (motors nedarbojas): (piem., lāpstiņritenis ir bloķēts)	ledarbojies pārslodzes izslēdzējs	LĒNI MIRGO SARKANĀ GAISMA (uzlādes laikā):	konstatēta nepareizs lādētāja pieslēgšana

PROBLĒMU NOVĒRŠANA

Problēma	Iespējamais iemesls	Iespējamais risinājums
Slikta tīrīšana un šķidruma uzsūkšana	• Gumijas apmale ir netīra • Sprausla nav pilnībā nofiksējusies pie galvenās ierīces .	• Notīriet gumijas apmali ar mitru drānu. Nomainiet gumijas apmali, ja nepieciešams. • Pārliecinieties, ka sprausla ir pareizi piestiprināta pie ierīces.
Ūdens tek no ūdens tvertnes	• Pārsniegts netīrā ūdens tvertnes maks. iepildes līmenis (100 ml atzīme). • Ierīce tiek turēta otrādi.	• Iztukšojiet netīrā ūdens tvertni. • Pagrieziet ierīci vertikālā pozīcijā.
Tīrīšanas laiks ir pārāk īss	• Akumulators ir izlādējies	• Uzlādējiet akumulatoru 6 stundas
Ierīce nedarbojas	• Akumulators ir izlādējies • Akumulators ir bojāts vai tam ir mehānisks defekts	• Uzlādējiet akumulatoru 6 stundas • Sazinieties ar savu vietējo Vileda klientu servisu (www.vileda.com)
Uzlādes laikā nedeg indikators	• Lādētājs nav līdz galam iesprausts strāvas kontaktligzdā. • Lādētājs nav līdz galam iesprausts ierīces uzlādes kontaktligzdā. • Bojāta strāvas kontaktligzda vai lādētājs.	• Iespraudiet lādētāju līdz galam strāvas kontaktligzdā. • Pārbaudiet, vai lādētāja vads ir līdz galam iesprauts ierīces uzlādes kontaktligzdā. • Sazinieties ar savu vietējo Vileda klientu servisu (www.vileda.com)
Gaismas indikators kļūst sarkans un lēnām mirgo	• Akumulators ir gandrīz izlādējies • Izmantots nepareizs lādētājs	• Uzlādējiet akumulatoru 6 stundas • Izmantot tikai ražotāja piegādāto akumulatoru

Turpmākai palīdzībai, tehniskām konsultācijām , rezerves vai nomaiņas detaļu pasūtīšanai, lūdzu, sazinieties ar Vileda klientu apkalpošanas dienestu (www.vileda.com).

(ARABIC)

[illegible]

Technical specification / Technische Daten / Caractéristiques Techniques / Technische gegevens / Especificaciones técnicas / Specifiche tecniche / Especificações Técnicas / Τεχνικά Χαρακτηριστικά / Teknisk specifikation / Tekniset tiedot / Tekniske specifikationer/spesifikasjoner / Specyfikacja techniczna / Műszaki jellemzők / Tehnične specifikacije / Tehničke specifikacije / Tehničke specifikacije / Technická specifikace / Technická špecifikácia / Teknik Özellikler / Технические характеристики / Tehnilised andmed / Techninė specifikacija / Tehniskā specifikācija / المواصفات الفنية

Battery type: / Akku-Typ: / Type de batterie : / Batterijtype : / Tipo de batería: / Tipo di batteria: / Tipo de bateria: / Τύπος μπαταρίας: / Batterityp: / Akku: / Batteritype: / Typ baterii: / Akkumulátor típusa: / Tip baterije: / Tip baterije: / Typ baterie: / Typ batérie: / Pil tipi: / Тип аккумулятора: / Aku pinge: / Baterija: / Akumulatora tips: / نوع البطارية:	**3.6 V / Li-Ion**
Charging period for fully discharged battery: / Ladedauer: / Durée de charge pour une batterie totalement déchargée : / Laadduur voor volledige lege batterij : / Período de carga para una carga completa: / Tempo di carica per la batteria completamente scarica: / Período de carga para bateria totalmente descarregada: / Χρόνος επαναφόρτισης πλήρως αποφορτισμένης μπαταρίας: / Laddningstid för helt urladdat batteri: / Täysin tyhjän akun latausaika: / Ladetid for et helt fladt/utladet batteri: / Okres ładowania całkowicie rozładowanej baterii: / Teljesen lemerült akkumulátor feltöltési ideje: / Polnjenje povsem prazne baterije: / Vrijeme punjenja potpuno prazne baterije: / Vreme punjenja potpuno prazne baterije: / Doba nabíjení pro zcela vybitou baterii: / Doba nabíjania pre úplne vybitú batériu: / Tamamıyla boş pil için şarjın dolma süresi: / Время зарядки при полностью разряженном аккумуляторе: / Aku laadimisaeg täielikult tühja aku korral : / Pilnas baterijos įkrovimas: / Uzlādes periods pilnībā izlādētam akumulatoram: / الوقت المطلوب لشحن البطارية بشكل كامل	**6** hours / Stunden / heures / uur / horas / ore / horas / ώρες / timmar / tuntia / timer / godzin / óra / ur / sati / sati / hodin / hodín / saat / часов / tundi / valandos / stundas / ساعات
Charger output: / Ladegerät: / Puissance de sortie : / Uitgangsvermogen : / Output cargador: / Uscita del caricatore: / Output do carregador: / Απόδοση φορτιστή: / Laddare utgång: / Latauslaitteen antoteho: / Oplader udgangseffekt/ utgangsspenning: / Wyjście ładowarki: / Töltő kimeneti feszültsége: / Izhodna napetost polnilca: / Izlaz punjača: / Izlaz punjača: / Výstup nabíječky: / Výstup nabíjačky: / Şarj aleti çıkış gerilimi: / Выходной ток зарядного устройства: / Laadija võimsus: / Kroviklio išėjimo įtampa: / Lādētāja jauda: / مخرج الشاحن	**6 V DC, 300 mA** 6 فولت، 300 مل أمبير
Charger input: / Akku-Ladegerätleistung: / Puissance d'entrée : / Ingangsvermogen : / Input cargador: / Ingresso del caricatore: / Input do carregador: / Τάση εισόδου φορτιστή: / Laddare ingång: / Latauslaitteen ottoteho: / Oplader indgangseffekt/ inngangsspenning: / Wejście ładowarki: / Töltő bemeneti feszültsége: / Vhodna napetost polnilca: / Ulaz punjača: / Izlaz punjača: / Vstup nabíječky: / Vstup nabíjačky: / Şarj aleti giriş gerilimi: / Входной ток зарядного устройства: / Aku sisend: / Kroviklio įėjimo įtampa: / Lādētāja ieeja: / مدخل الشاحن	**100-240V, 50/60 Hz, 0,3 A** 100-240 فولت ، 50/60 هيرتز، 0.3 أمبير
Weight: / Gewicht: / Poids : / Gewicht : / Peso: / Peso: / Peso: / Βάρος: / Vikt: / Paino: / Vægt/Vekt: / Masa: / Súly: / Teža: / Težina: / Težina: / Hmotnost: / Hmotnosť: / Ağırlık: / Вес: / Kaal : / Svoris: / Svars: / الوزن	Aprox / ca. / environ / ongeveer / aprox. / circa / Aproximado / περίπου / ca / noin / ca. / ok. / kb. / okoli / oko / oko / cca / cca / Yaklaşık / ~ / Apytiksliai / apm / **640 g** / تقريبا 640 غرام
splash water protected according to / Spritzwassergeschützt nach / Eclaboussures d'eau protégé selon / Spatwaterdicht conform / Protección contra salpicaduras de agua de acuerdo con / Protetto da spruzzi d'acqua. Livello di protezione / salpicos de água protegidos de acordo com / Προστασία έναντι εκτοξευόμενου νερού, σύμφωνα με / Stänkvattenskyddad enligt / IP-luokitus (suojaus vesiroiskeilta): / Stænkbeskyttelse efter / ochrona wodna klasy / szerint kifröccsenő víz elleni védelem / Zaščita pred pljuskom vode glede na / Zaštita od prskanja vode u skladu s / Zaštita od prskanja vode u skladu s / Chráněné proti stříkající vodě podle / Chránené proti striekajúcej vode podľa / Su sıçramalarına karşı / Всплеск воды регулируется в соответствии с / Pritsimiskaitse vastavalt / Produktas atitinka / Aizsargāts no ūdens šļakatām saskaņā ar / الحماية ضد تراشق المياه حسب	**IPX4** 'e göre korunuyor. / atsparumo vandeniui standartą. / معايير مقاومة الماء

05333-31-2-177

213,3 213,3 639,9

My vileda®
makes my life easier

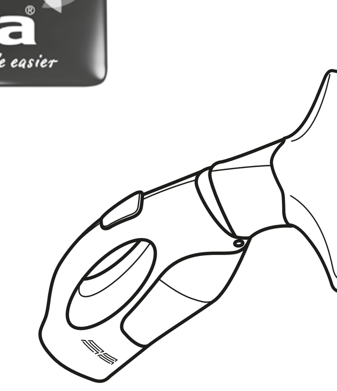

windo matic

- (GB) INSTRUCTION MANUAL
- (D) BEDIENUNGSANLEITUNG
- (F/B) NOTICE D'UTILISATION
- (NL/B) GEBRUIKSAANWIJZING
- (I) MANUALE DI ISTRUZIONI E AVVERTENZE
- (E) MANUAL DE INSTRUCCIONES
- (P) MANUAL DE INSTRUÇÕES
- (GR) ΟΔΗΓΙΕΣ ΧΡΗΣΗΣ
- (SE) BRUKSANVISNING
- (FI) KÄYTTÖOHJEET
- (DK/NO) BRUGSANVISNING
- (PL) INSTRUKCJA OBSŁUGI
- (HU) HASZNÁLATI UTASÍTÁS
- (SLO) NAVODILA ZA UPORABO
- (HR) KORISNIČKI PRIRUČNIK
- (SRB) KORISNIČKI PRIRUČNIK
- (CZ) NÁVOD K POUŽITÍ
- (SK) NÁVOD NA POUŽITIE
- (TR) KULLANMA KILAVUZU
- (RUS) РУКОВОДСТВО ПОЛЬЗОВАТЕЛЯ
- (EST) KASUTUSJUHEND
- (LT) INSTRUKCIJA
- (LV) INSTRUKCIJU ROKASGRĀMATA
- (ARABIC) معلومات مهمة

1 Unit parts • 1 Inhalt • 1 Composition • 1 Samenstelling • 1 Componenti del prodotto • 1 Descripción del aparato • 1 Descrição Peças do Aparelho • 1 Μέρη Συσκευής • 1 Medföljande delar • 1 Osat • 1 Medfølgende dele • 1 Części • 1 Termékjellemzők • 1 Deli izdelka • 1 Dijelovi jedinice • 1 Delovi jedinice • 1 Části přístroje • 1 Časti prístroja • 1 Cihaz Parçaları • 1 Комплектующие • 1 Koostisosad • 1 Prietaiso dalys • 1 Ierīces sastāvdaļas • 1 أجزاء الجهاز

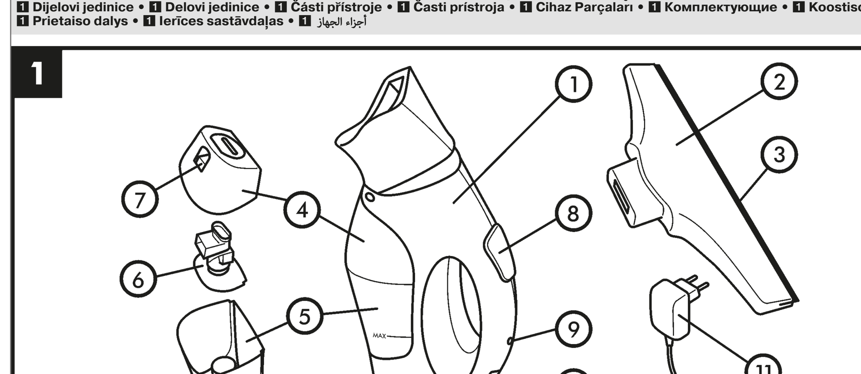

GB
① main unit ② nozzle ③ squeegee ④ dirt water reservoir top ⑤ dirt water reservoir bottom ⑥ tube separator for dirt water reservoir ⑦ unlocking button ⑧ ON/OFF switch for appliance ⑨ Charge/Operations display ⑩ charger socket ⑪ charger with charging cable

D
① Haupteinheit ② Düse ③ Abzieher ④ Wasserbehälter Oberteil ⑤ Wasserbehälter Unterteil ⑥ Trenneinrichtung für Wasserbehälter ⑦ Entriegelungsknopf ⑧ Ein-/Aus-Schalter ⑨ Lade- / Betriebsanzeige ⑩ Ladebuchse ⑪ Ladegerät mit Ladekabel

F/B
① Unité centrale ② Embout ③ Raclette ④ Haut du réservoir d'eau sale ⑤ Fond du réservoir d'eau sale ⑥ Tube séparateur pour le réservoir d'eau sale ⑦ Bouton de déverrouillage ⑧ Interrupteur ON/OFF de l'appareil ⑨ Affichage de charge / fonctionnement ⑩ Prise de chargement ⑪ Chargeur avec câble de chargement

NL/B
① Hoofdtoestel ② Mondstuk ③ Zuigmond ④ Top van het vuilwaterreservoir ⑤ Onderkant van het vuilwaterreservoir ⑥ Buis afscheider voor het vuilwaterreservoir ⑦ Ontgrendelingsknop ⑧ ON/OFF-schakelaar voor het apparaat ⑨ Laadindicatie / bediening ⑩ Batterijlaadbus ⑪ Lader met oplaadkabel

I
① unità principale ② aspiratore ③ labbro in gomma ④ unità superiore del serbatoio d'acqua ⑤ unità inferiore del serbatoio d'acqua ⑥ tubo separatore per il serbatoio di acqua sporca ⑦ pulsante di sblocco ⑧ interruttore accensione/spegnimento ⑨ display di ricarica ⑩ presa di ricarica ⑪ caricabatteria con cavo di ricarica

E
① Unidad principal ② Boquilla de aspiración ③ Labio de goma ④ Depósito de agua sucia superior ⑤ Depósito de agua sucia inferior ⑥ Tubo separador para el depósito de agua sucia ⑦ Botón desbloqueo ⑧ Interruptor ON/OFF del aparato ⑨ Indicador de carga/funcionamiento ⑩ Enchufe ⑪ Cargador con cable

P
① Unidade principal ② Bocal de aspiração ③ Lábio de borracha ④ Reservatório de água suja superior ⑤ Reservatório de água suja inferior ⑥ Tubo separador do reservatório de água suja ⑦ Botão para libertar o reservatório ⑧ Botão para ligar (ON) / desligar (OFF) o aparelho ⑨ Indicação de carga / operação ⑩ Conector para carregar o aparelho ⑪ Carregador com cabo de alimentação

GR
① Κυρίως συσκευή ② Στόμιο ③ Εργαλείο προς απόμαξη ύδατος ④ Πάνω μέρος δεξαμενής συλλογής βρώμικου νερού ⑤ Κάτω μέρος δεξαμενής συλλογής βρώμικου νερού ⑥ Σωλήνας διαχωρισμού δεξαμενής συλλογής βρώμικου νερού ⑦ Κουμπί ανοίγματος δεξαμενής ⑧ Διακόπτης λειτουργίας συσκευής ON/OFF ⑨ Φόρτιση/ Ενδείξεις λειτουργίας ⑩ Υποδοχή φορτιστή ⑪ Φορτιστής/καλώδιο

SE
① huvudenhet ② munstycke ③ skrapa ④ smutsvattentank topp ⑤ smutsvattentank botten ⑥ Avskiljare för smutsvattentank ⑦ Frigöringsknapp ⑧ PÅ /AV knapp ⑨ display ⑩ laddningsuttag ⑪ laddare med laddningskabel

FI
① runko ② suutin ③ lasta ④ likavesisäiliön yläosa ⑤ likavesisäiliön alaosa ⑥ likavesisäiliön putkierotin ⑦ avauspainike ⑧ laitteen virtakytkin ⑨ lataus-/toimintanäyttö ⑩ laturin liitäntä ⑪ laturi ja johto

DK/NO
① Vinduesvasker ② Mundstykke ③ Skraber/Nal ④ Øverste opsamlingstank til snavset vand ⑤ Nederste opsamlingstank til snavset vand ⑥ Adskiller til opsamlingstank ⑦ Udløserknap til opsamlingstank ⑧ ON/OFF knap ⑨ Display ⑩ Oplader/lader udgang ⑪ Batterioplader/lader inkl. ledning

PL
① główna jednostka ② dysza ③ ściągacz ④ zbiornik wody góra ⑤ zbiornik wody spód ⑥ rozdzielacz zbiornika wody ⑦ przycisk odblokowania ⑧ przełącznik WŁ./WYŁ. urządzenia ⑨ Wyświetlacz Ładowanie/Praca ⑩ gniazdo ładowarki ⑪ ładowarka z kablem ładującym

HU
① Központi egység ② Fúvóka ③ Gumilehúzó ④ Víztartály felső rész ⑤ Víztartály alsó rész ⑥ Víztartály elválasztó egység ⑦ Kioldó gomb ⑧ Ki-bekapcsoló gomb ⑨ Kijelző ⑩ Töltő csatlakozó ⑪ Töltő és kábel

SLO
① glavna enota ② šoba ③ brisalec ④ zgornji del rezervoarja za umazano vodo ⑤ spodnji del rezervoarja za umazano vodo ⑥ cevasti separator rezervoarja za umazano vodo ⑦ gumb za odklepanje ⑧ ON/OFF gumb za vklop in izklop izdelka ⑨ zaslon za polnjenje in funkcije izdelka ⑩ vtičnica polnilca ⑪ polnilec z vrvico za polnjenje

HR
① glavna jedinica ② usisni dio ③ dio za brisanje ④ gornji dio spremnika za prljavu vodu ⑤ donji dio spremnika za prljavu vodu ⑥ cjevasti separator za spremnik prljave vode ⑦ gumb za otključavanje ⑧ ON/OFF prekidač uređaja ⑨ zaslon prikaza punjenja i pogona ⑩ utičnica punjača ⑪ punjač s kabelom

SRB
① glavna jedinica ② usisni deo ③ deo za brisanje ④ gornji deo rezervoara za prljavu vodu ⑤ donji deo rezervoara za prljavu vodu ⑥ cevasti separator za rezervoar prljave vode ⑦ dugme za otključavanje ⑧ ON/OFF prekidač uređaja ⑨ zaslon prikaza punjenja i pogona ⑩ utičnica punjača ⑪ punjač s kablom

CZ
① Hlavní jednotka ② Tryska ③ Stěrka ④ Vršek vodní nádržky ⑤ Spodek vodní nádržky ⑥ Oddělovač trubice pro vodní nádržku se špinavou vodou ⑦ Tlačítko odblokování ⑧ ON/OFF přepínač pro přístroj ⑨ Nabíjení/Displej přístroje ⑩ Zásuvka pro nabíječku ⑪ Nabíječka s nabíjecím el. kabelem

SK
① Hlavná jednotka ② Tryska ③ Stierka ④ Vrchná časť vodnej nádržky ⑤ Spodná časť vodnej nádržky ⑥ Oddeľovač trubice pre vodnú nádržku so špinavou vodou ⑦ Tlačidlo odblokovania ⑧ ON/OFF vypínač prístroja ⑨ Nabíjanie/Displej prístroja ⑩ Zásuvka pre nabíjačku ⑪ Nabíjačka s nabíjacím el.káblom

TR
① Ana Cihaz ② su emme başlığı ③ silecek ④ kirli su haznesi (üst) ⑤ kirli su haznesi (alt) ⑥ kirli su haznesi için boru separatör ⑦ kilit açma düğmesi ⑧ cihazı açma/kapama düğmesi ⑨ Şarj olma/çalışma göstergesi ⑩ şarj aleti soketi ⑪ şarj aleti (şarj etme kablosuyla birlikte)

RUS
① корпус ② насадка ③ скребок ④ верхний резервуар для грязной воды ⑤ нижний резервуар для грязной воды ⑥ разделительная трубка между резервуарами ⑦ Кнопка разблокировки ⑧ ВКЛ / ВЫКЛ для устройства ⑨ зарядка / Операционный дисплей ⑩ зарядное гнездо ⑪ зарядное устройство с зарядным кабелем

EST
① põhiseade ② otsik ③ kaabits ④ musta vee paak ⑤ musta vee paak ⑥ separaator ⑦ lukustusest vabastamise nupp ⑧ Seadmelüliti (SISSE/VÄLJA) ⑨ Laadimise ja töönäidu ekraan ⑩ laadimispesa ⑪ laadimiskaabel

LT
① pagrindinė detalė ② siurbtuvo galva ③ guminė juostelė ④ purvino vandens talpyklos viršutinė dalis ⑤ purvino vandens talpyklos apatinė dalis ⑥ purvino vandens talpyklos vamzdžio skirtukas ⑦ atidarymo mygtukas ⑧ prietaiso įjungimo/išjungimo mygtukas ⑨ Įkrovimo/Operacijų displėjus ⑩ įkrovimo lizdas ⑪ kroviklis su įkrovimo laidu

LV
① galvenā ierīce ② sprausla ③ gumijas apmale ④ netīrā ūdens rezervuāra augša ⑤ netīrā ūdens rezervuāra apakša ⑥ atdalīšanas caurule netīrā ūdens rezervuāram ⑦ atvēršanas poga ⑧ ON/OFF ierīces slēdzis ⑨ Uzlādes/Darbības displejs ⑩ Lādētāja ligzda ⑪ Lādētājs ar lādēšanas vadu

ARABIC
① الوحدة الرئيسية ② الفوهة ③ الممسحة المطاطية ④ خزان المياه المتسخة من الأعلى ⑤ خزان المياه المتسخة من الأسفل ⑥ فاصل الأنبوب لخزان المياه المتسخة ⑦ زر الفتح ⑧ زر التشغيل والإيقاف ON/OFF للجهاز ⑨ شاشة الشحن/التشغيل ⑩ قابس الشحن ⑪ الشاحن وسلك الشاحن

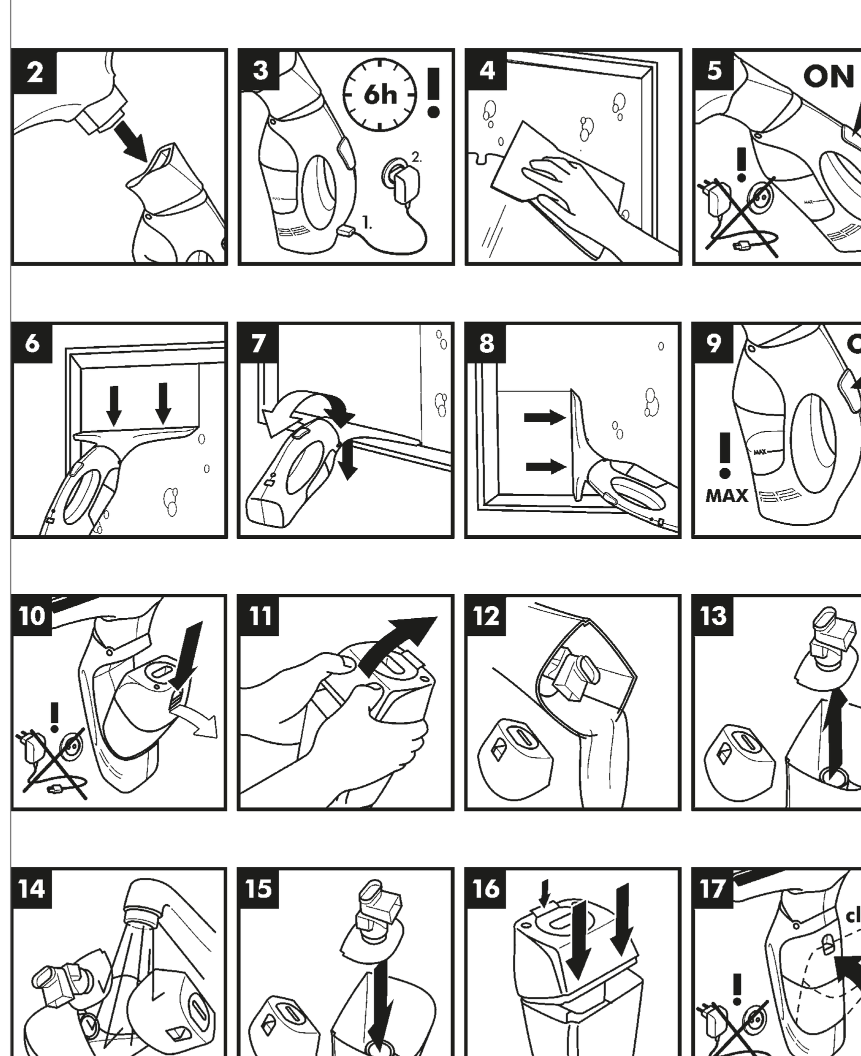

GB

Thank you for purchasing our new Vileda Windomatic. Vileda Windomatic is a simple-to-use window vacuum cleaner that dries your window streakfree, after you have washed it with your preferred window cleaning liquid. It works like a handvacuum with a rubber lip that presses against your window. It powerfully sucks all dirty water into its integrated watertank. Thanks to the special 2-fold rubber lip no drops of water will remain on your window, no streaks on your glass, no droplets on your window frame, window sill or floor... Enjoy it!

This manual represents a guide for the correct and safe use of the Vileda Windomatic. Therefore, you should read all the instructions before using the product for the first time and retain this document for future reference.

CONTENTS:
General Warnings • Unit Parts • Start Up • Instructions • Cleaning the Appliance • Battery Charging & Recharging • Light Indicator • Troubleshooting • Environmental and Product Recycling • Disposing of battery pack • Technical specification • Guarantee information

⚠ IMPORTANT:
READ ALL INSTRUCTIONS BEFORE USE. RETAIN INSTRUCTIONS FOR FUTURE REFERENCE.

HEALTH AND SAFETY WARNINGS:
When using any electrical appliance, basic safety precautions should always be considered in order to reduce the risk of fire, electrical shock, leaking batteries or personal injury, including the following: • Never immerse unit or charger in water or other liquid • Do not insert objects into the air vents. • This appliance can be used by children aged from 8 years and above and persons with reduced physical, sensory or mental capabilities or lack of experience and knowledge if they have been given supervision or instruction concerning use of the appliance in a safe way and understand the hazards involved. Children shall not play with the appliance. Cleaning and user maintenance shall not be made by children without supervision • This appliance is supplied at safety extra low voltage corresponding to the marking on the appliance. • Before using the machine and after any impact, check for signs of wear or damage. • Do not use the appliance if any part is damaged or defective. • Only use replacement parts provided by Vileda. • Never modify the product or the charger in any way. • Only use the charger supplied with the product. Do not attempt to use the charger with any other product nor attempt to use the charger with another charger. Using a charger from a different product may cause a risk of fire. • Before use, check the charger cord for signs of damage or ageing. • Do not attempt to charge a damaged battery. • The appliance must be disconnected from the main supply when removing the battery. • Always unplug the appliance before cleaning or maintaining it. • Keep the charger cord away from hot surfaces and sharp edges. • Do not handle the charger with wet hands. • Do not store or charge the unit outdoors. • For further help, technical advice, or to order spare or replacement parts please contact Vileda Customer Service (www.vileda.com).

STORAGE:
• Store in an upright position. • Store in a dry place. • Store out of reach of children. • Ensure appliance is not plugged in during storage. • Completely recharge the appliance before long periods of storage.

INTENDED USE:
• Use only as described in this manual. The use of any accessory or attachment or the performance of any operation with this appliance other than those recommended in this instruction manual may present a risk of personal injury. • Use this battery operated appliance only for cleaning moist, smooth surfaces such as windows, mirrors or tiles. • Don't use the appliance on rough surfaces. • Only use this appliance with conventional window cleaners (no spirit, no cleaners that foam). • Do not pick up anything that is flammable, burning or smoking.

START UP
Before you start, remove all protection cartons. When unpacking the product, make sure that no accessories are missing and that none of the package contents have been damaged. If you detect any damages please contact the retailer where you purchased the product. Attach the suction nozzle to the main unit until it snaps in place (Illustration 2). Charge the battery for 6 hours before first use (Illustration 3). (Check section "Battery Charging and Recharging" for more details). After fully charging the unit, the operating time of the appliance is 20 minutes.

INSTRUCTIONS
After you have washed your window with your preferred window cleaning liquid, the Vileda Windomatic works like a handvacuum and sucks all dirty water powerfully into its integrated water reservoir. Apply glass cleaner as usual according to manufacturer's instructions and wash the surface with a method of your choice. (Illustration 4). Prior to use of the appliance, ensure that the squeegees are free of dirt. Switch on the appliance. (Illustration 5). Apply light pressure to the appliance to press squeegee against surface. The correct angle will be adjusted automatically due to the flexible neck of the appliance. Pull the appliance from the top to the bottom or horizontally over the surface to vacuum up the detergent. (Illustration 6 and 8). In case of vaccuming larger amounts of fluids from horizontal surfaces, such as from a tipped drinking glass, simply set down nozzle on the surface that needs to be cleaned and pull appliance over fluid. Hard to reach areas can still be reached through the flexible head of the appliance, without losing contact and therefore suction power to the surface. (Illustration 7).

INTERRUPTING THE WORK
Switch off the appliance and set it down on the pedestal (parking position). (Illustration 9).

CLEANING THE APPLIANCE

Emptying Water Reservoir
Once the max. fill level (100ml mark) of the dirt water reservoir is reached, please empty it. If the max. level is exceeded, water might get into the ventilation. (Illustration 9). If the appliance is being used with its handle facing down (e.g. for sky-lights), it is recommended to empty the dirt water reservoir after each window. Turn off the appliance. Push down the release button of the water reservoir and take reservoir out of the main unit. (Illustration 10). To open water reservoir, apply pressure on imprinted fingerprints of the reservoir top unit and push reservoir open. In order to avoid spilling dirt water, don't pull units apart. (Illustration 11). Empty the tank. (Illustration 12).

Cleaning Water Reservoir
For hygienic reasons it is recommended to empty and clean the dirt water reservoir after each use. After taking the water reservoir out of the main unit and opening it, remove tube separator by pulling it out of the water reservoir bottom unit. (Illustration 13). Clean the inside and outside of the water reservoir units under running water or with a cloth. (Illustration 14). ⚠ **WARNING:** Components of the Window Vacuum are NOT dishwasher safe! Connect the tube separator back to the water reservoir bottom unit. (Illustration 15). Connect the water reservoir top and bottom unit back together until it is in place. (Illustration 16). Connect the complete water reservoir to the main unit by setting it in place at the bottom part and pushing the top part into the main unit until it snaps in place audibly. (Illustration 17).

Cleaning Main Unit
Turn off the appliance. The main unit as well as the squeegee can be cleaned or wiped with a damp cloth. ⚠ **WARNING:** do not use solvents or polishes to clean the outside of the unit. ⚠ **WARNING:** the basic appliance contains electrical components. Never immerse the unit in water, do not clean in a dishwasher or washing machine and do not clean under running water! Store appliance on the pedestal in an upright position. Store appliance in a dry place. For further help, technical advice, or to order spare or replacement parts please contact Vileda Customer Service (www.vileda.com).

BATTERY CHARGING & RECHARGING
Charge the battery for 6 hours before first use. Switch off the unit before charging. Connect the supplied battery charger into the charging socket located below the power buttons. Plug the charger into a suitable electrical socket. The light indicator will turn RED when the charger is connected and the battery is charging. The light indicator will turn GREEN after charging is complete. Unplug the charger from the socket. Do not pull the charger cord, grasp the charger and pull to disconnect from the socket. It takes approx 6 hours to fully recharge the battery pack after the unit is automatically stopped due to low battery power. If the appliance is connected to the charger while it is on, the motor will stop immediately and the battery will start charging. ⚠ **WARNING:** ONLY USE THE CHARGER PROVIDED WITH THE PRODUCT. DO NOT ATTEMPT TO USE THE CHARGER WITH ANY OTHER PRODUCT NOR ATTEMPT TO CHARGE THIS PRODUCT WITH ANOTHER CHARGER AS THIS MAY DAMAGE THE PRODUCT AND THE BATTERY, AND WILL INVALIDATE YOUR GUARANTEE. ⚠ **WARNING:** To maintain peak performance of the battery it is recommended that the unit is fully discharged and then completely recharged at least once a month.

LIGHT INDICATOR

NO LIGHT (motor running):	Appliance is operating normally	SOLID RED (while charging):	Battery is charging
SLOW BLINKING RED (motor running):	Weak battery (equal or less than 20% capacity)	SOLID GREEN (while charging):	Battery is fully charged
SOLID RED (motor stopped):	Battery is flat	FAST BLINKING RED (while charging):	Detection of damaged battery during charging
FAST BLINKING RED (motor stopped):	Over-current cut-off activate (e.g. Vent is blocked)	SLOW BLINKING RED (while charging):	Detection of wrong charger being plugged in

TROUBLESHOOTING

Problem	Possible reason	Possible solution
Poor cleaning and liquid pick up	• Squeegee is soiled • Nozzle is not completely clicked into main unit.	• Clean squeegee with a wet cloth. Replace squeegee if necessary. • Ensure that main unit and nozzle are connected correctly.
Water is leaking from the water reservoir	• The max. fill level (100 ml mark) of the dirt water reservoir is exceeded. • Appliance is being held upside down.	• Empty the dirt water reservoir. • Turn appliance in its upright position.
Cleaning time too short	• Battery flat	• Recharge battery for 6 hours
Unit fails to operate	• Battery flat • Battery is damaged or mechanical deffect	• Recharge battery for 6 hours • Contact your local Vileda Customer Services (www.vileda.com).
No light when charging	• Charger not fully pushed into main socket. • Charger not fully plugged into the charging socket of the unit. • Defective main socket or charger.	• Push the charger fully into main socket. • Check charger cord is fully engaged in socket on unit. • Contact your local Vileda Customer Services (www.vileda.com).
Light indicator turns red and blinks slowly	• Battery is low • Use of wrong charger	• Recharge battery for 6 hours • Only use charger as supplied by the manufacturer

For further help, technical advice, or to order spare or replacement parts contact your local Vileda Customer Services (www.vileda.com).